СХЕМА ИЗМЕРЕНИЙ КУЗОВА

МОТОРНЫЙ ОТСЕК

(Размеры в трехмерной системе координат)

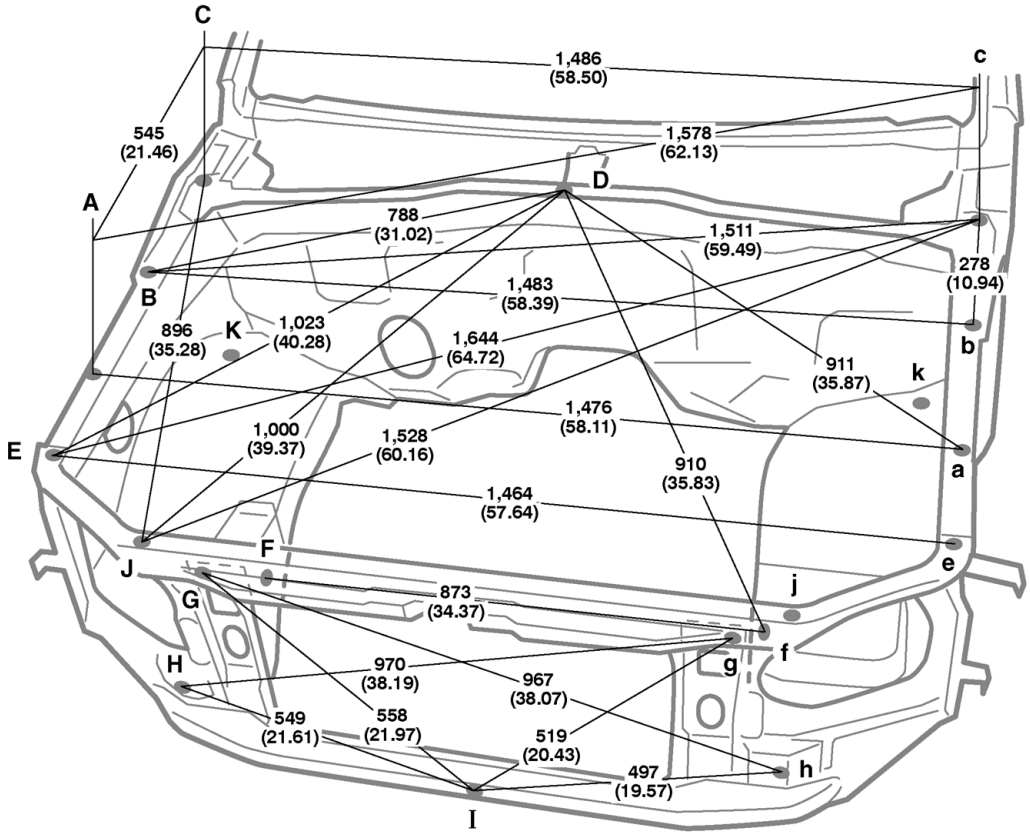

Размеры кузова: левая сторона ↔ правая сторона

C-E или c-e	D-K	D-k	G-g	H-h	K-k
725 (28,54)	759 (29,88)	761 (29,96)	840 (33,07)	1029 (40,51)	1342 (52,83)

мм (дюйм)

Обозначение	Наименование	Диаметр отверстия	Обозначение	Наименование	Диаметр отверстия
A, a	Гайка для крепления переднего крыла	гайка 6 (0,24)	G, g	Стандартное отверстие для крепления усилителя кронштейна № 2 кузова	8 (0,31)
B, b	Гайка для крепления переднего крыла	гайка 6 (0,24)	H, h	Стандартное отверстие для крепления кронштейна радиатора	10 (0,39)
C, c	Гайка для крепления переднего крыла	гайка 6 (0,24)	I	Гайка для крепления кронштейна замка капота	гайка 6 (0,24)
D	Стандартное отверстие для крепления верхней панели капота	6 (0,24)	J, j	Отверстие для крепления фары	9,9 (0,35 × 0,35)
E, e	Стандартное отверстие для крепления верхнего кронштейна радиатора	9 (0,35)	K, k	Стандартное отверстие для крепления брызговика переднего крыла	15 (0,59)
F, f	Стандартное отверстие для крепления брызговика переднего крыла	8 (0,31)			

ПРОЕМЫ КУЗОВА (Вид спереди сбоку: проем передней двери и лобового стекла) — 5-дверные модели

(Размеры в трехмерной системе координат)

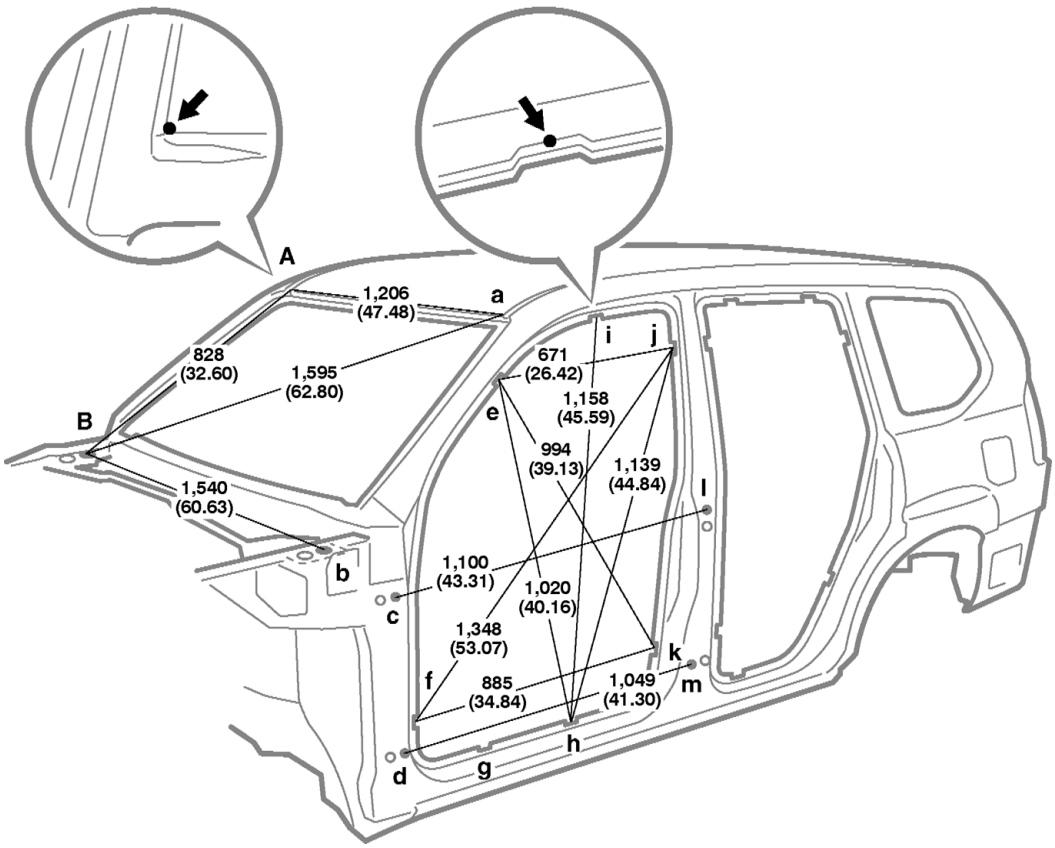

Размеры кузова: левая сторона ↔ правая сторона

E-e	F-f	G-g	H-h	I-i	J-j	K-k
1349 (53,11)	1519 (59,80)	1520 (59,84)	1520 (59,84)	1242 (48,90)	1321 (52,01)	1520 (59,84)

E-F или e-F	E-h или e-H	E-j или e-J	F-j или f-J	F-k или f-K	H-i или h-I	J-k или j-K
1694 (66,69)	1758 (69,21)	1494 (58,82)	1956 (77,01)	1758 (69,21)	1797 (70,75)	1676 (65,98)

мм (дюйм)

Обозначение	Наименование	Диаметр отверстия	Обозначение	Наименование	Диаметр отверстия
A, a	Угол панели крыши	—	H, h	Сборочная метка на панели порога	—
B, b	Гайка для крепления петли капота	гайка 8 (0,31)	I, i	Сборочная метка бокового бруса крыши	—
C, c	Гайка для крепления петли передней двери	гайка 8 (0,31)	J, i	Сборочная метка средней стойки кузова	—
D, d	Гайка для крепления петли передней двери	гайка 8 (0,31)	K, k	Сборочная метка средней стойки кузова	—
E, e	Сборочная метка на передней стойке кузова	—	L, l	Гайка для крепления петли задней двери	гайка 8 (0,31)
F, f	Сборочная метка на передней стойке кузова	—	M, m	Гайка для крепления петли задней двери	гайка 8 (0,31)
G, g	Сборочная метка на панели порога	—	—	—	—

ПРОЕМЫ КУЗОВА (Вид сбоку: проем задней двери) — 5-дверные модели

(Размеры в трехмерной системе координат)

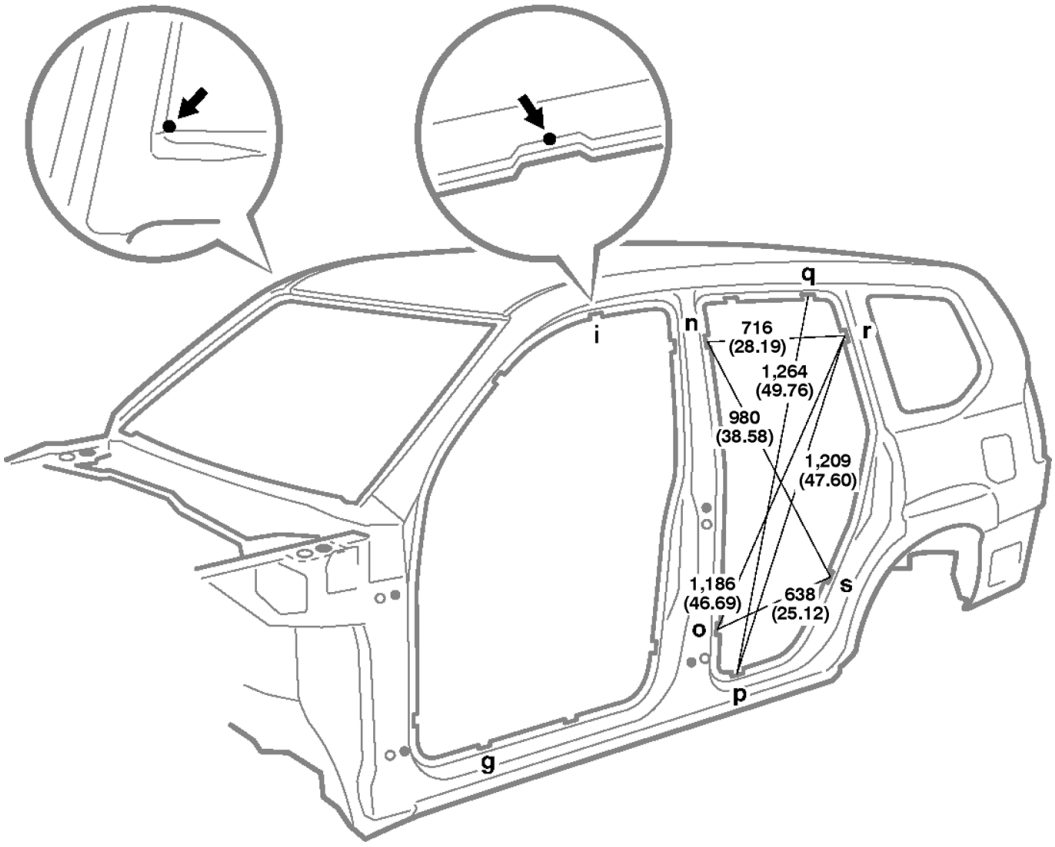

Размеры кузова: левая сторона ↔ правая сторона

N-n	O-o	P-p	Q-q	R-r	S-s
1319 (51,93)	1520 (59,84)	1520 (59,84)	1217 (47,91)	1312 (51,65)	1520 (59,84)

G-p или g-P	I-q или i-Q	N-r или n-R	N-s или n-S	O-s или o-S	P-q или p-Q	R-s или r-S
1819 (71,61)	1570 (61,81)	1498 (58,98)	1722 (67,80)	1648 (64,88)	1857 (73,11)	1632 (64,25)

мм (дюйм)

Обозначение	Наименование	Диаметр отверстия	Обозначение	Наименование	Диаметр отверстия
G, g	Сборочная метка на панели порога	—	P, p	Сборочная метка на панели порога	—
I, i	Сборочная метка бокового бруса крыши	—	Q, q	Сборочная метка бокового бруса крыши	—
N, n	Сборочная метка средней стойки кузова	—	R, r	Сборочная метка наружной задней боковой панели кузова	—
O, o	Сборочная метка средней стойки кузова	—	S, s	Сборочная метка наружной задней боковой панели кузова	—

ПРОЕМЫ КУЗОВА (Вид спереди сбоку: проем передней двери и лобового стекла) — 3-дверные модели

(Размеры в трехмерной системе координат)

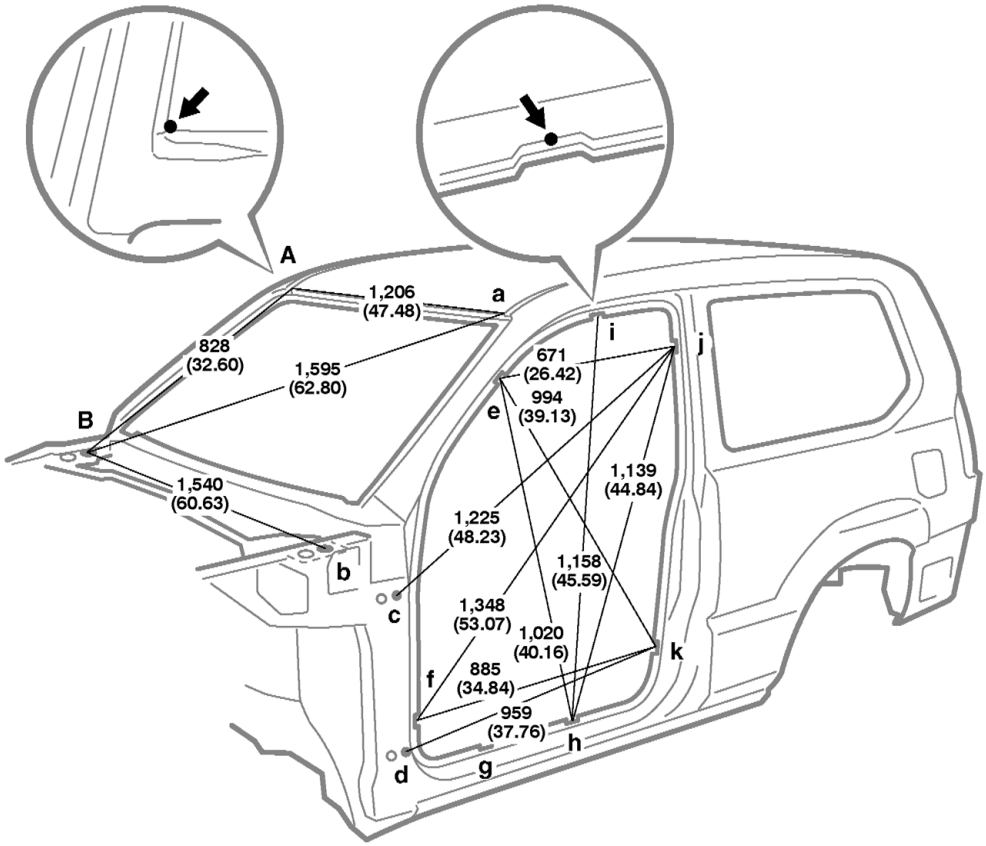

Размеры кузова: левая сторона ↔ правая сторона

E-e	F-f	G-g	H-h	I-i	J-j	K-k
1349 (53,11)	1519 (59,80)	1520 (59,84)	1520 (59,84)	1242 (48,90)	1321 (52,01)	1520 (59,84)

E-f или e-F	E-h или e-H	E-i или e-I	E-j или e-J	F-j или f-J	F-k или f-K	G-h или g-H	H-i или h-I	H-j или h-J	J-k или j-K
1694 (66,69)	1758 (69,21)	1361 (53,58)	1494 (58,82)	1956 (77,01)	1758 (69,21)	1552 (61,10)	1797 (70,75)	1818 (71,57)	1676 (65,98)

мм (дюйм)

Обозначение	Наименование	Диаметр отверстия	Обозначение	Наименование	Диаметр отверстия
A, a	Угол панели крыши	—	G, g	Сборочная метка на панели порога	—
B, b	Гайка для крепления петли капота	гайка 8 (0,31)	H, h	Сборочная метка на панели порога	—
C, c	Гайка для крепления петли двери	гайка 8 (0,31)	I, i	Сборочная метка бокового бруса крыши	—
D, d	Гайка для крепления петли двери	гайка 8 (0,31)	J, j	Сборочная метка наружной задней боковой панели кузова	—
E, e	Сборочная метка на передней стойке кузова	—	K, k	Сборочная метка наружной задней боковой панели кузова	—
F, f	Сборочная метка на передней стойке кузова	—	—	—	—

ПРОЕМЫ КУЗОВА (Вид сзади) — 5-дверные модели

(Размеры в трехмерной системе координат)

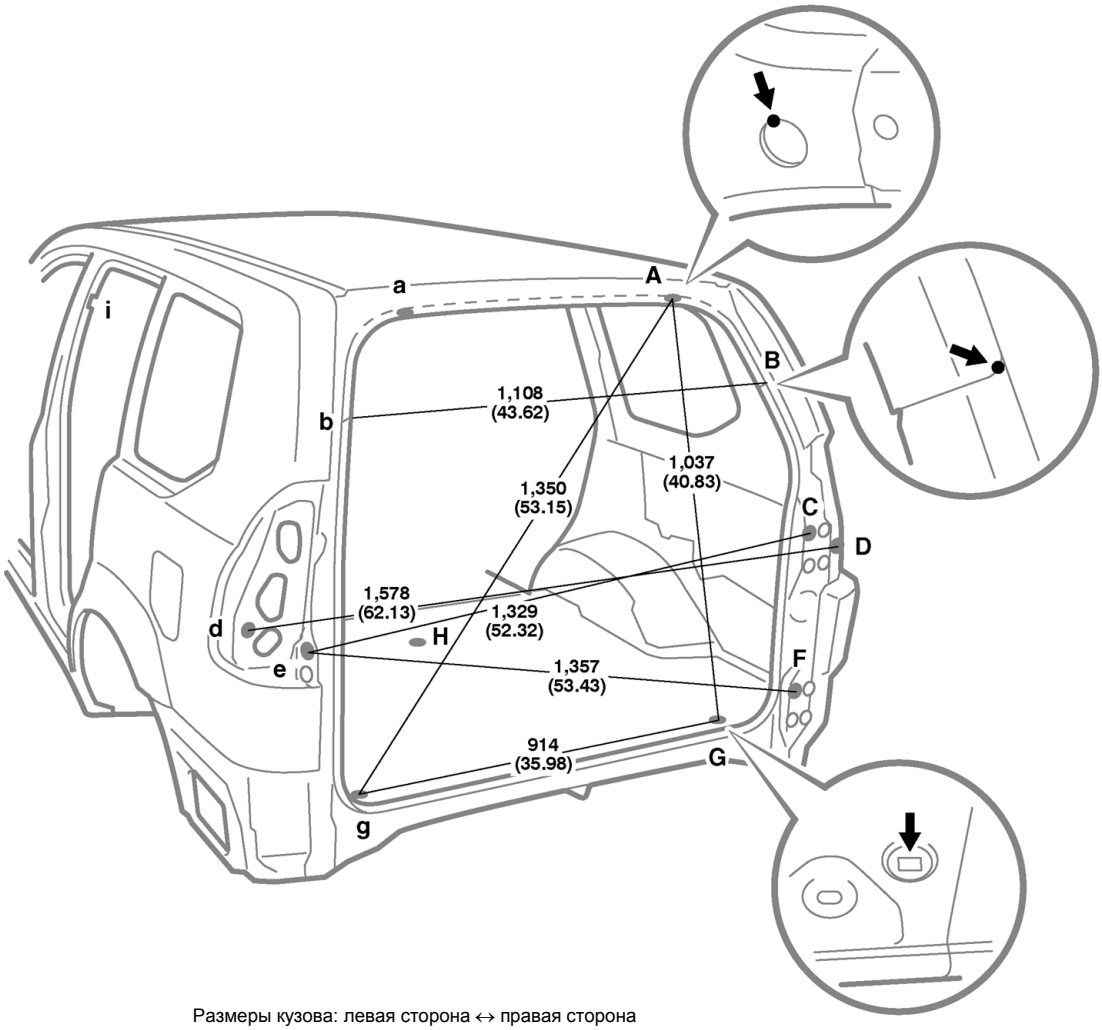

Размеры кузова: левая сторона ↔ правая сторона

G-H или g-H	H-i или H-I
885 (34,84)	1504 (59,21)

мм (дюйм)

Обозначение	Наименование	Диаметр отверстия	Обозначение	Наименование	Диаметр отверстия
A, a	Технологическое отверстие внутреннего верх. бокового удлинителя панели крыши	30 (1,18)	e	Гайка для крепления упора двери багажника	гайка 6 (0,24)
B, b	Место соединения внутреннего верхнего бокового удлинителя панели крыши/ бокового внутреннего бруса крыши	—	F	Гайка для крепления петли двери багажника	гайка 8 (0,31)
			G, g	Отверстие для крепления задней панели для напольного коврика багажника	12,5 × 8,5 (0,492 × 0,335)
C	Гайка для крепления петли двери багажника	гайка 8 (0,31)	H	Стандартное отверстие для крепления днища пола багажника	30 (1,18)
D, d	Стандартное отверстие удлинителя наружной задней боковой панели кузова	15 (0,59)	I, i	Сборочная метка средней стойки кузова	—

ПРОЕМЫ КУЗОВА (Вид сзади) — 3-дверные модели

(Размеры в трехмерной системе координат)

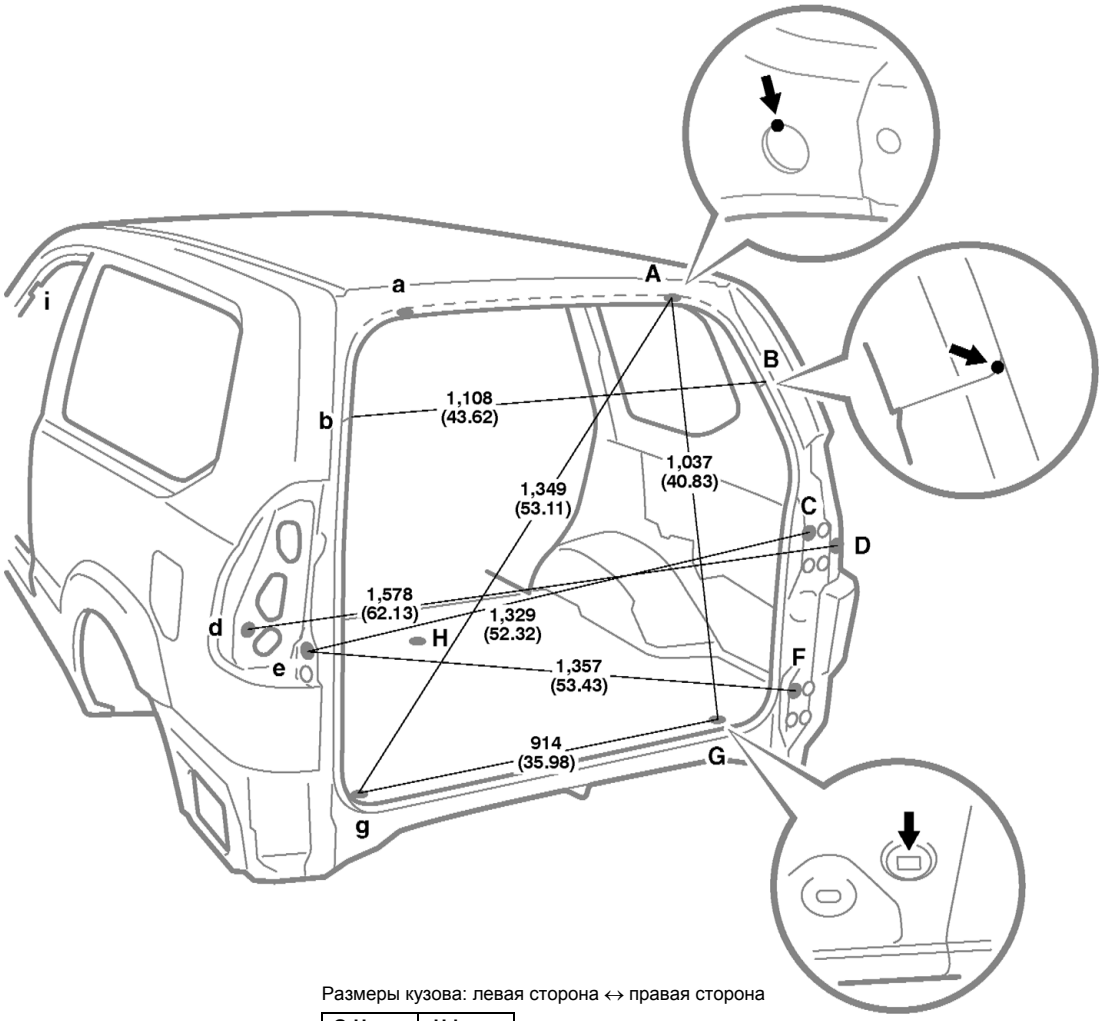

Размеры кузова: левая сторона ↔ правая сторона

G-H или g-H	H-i или H-I
1027 (40,43)	1618 (63,70)

мм (дюйм)

Обозначение	Наименование	Диаметр отверстия	Обозначение	Наименование	Диаметр отверстия
A, a	Технологическое отверстие внутреннего верх. бокового удлинителя панели крыши	30 (1,18)	e	Гайка для крепления упора двери багажника	гайка 6 (0,24)
B, b	Место соединения внутреннего верхнего бокового удлинителя панели крыши/ бокового внутреннего бруса крыши	—	F	Гайка для крепления петли двери багажника	гайка 8 (0,31)
			G, g	Отверстие для крепления задней панели для напольного коврика багажника	12,5 × 8,5 (0,492 × 0,335)
C	Гайка для крепления петли двери багажника	гайка 8 (0,31)	H	Стандартное отверстие для крепления днища пола багажника	30 (1,18)
D, d	Стандартное отверстие удлинителя наружной задней боковой панели	15 (0,59)	I, i	Сборочная метка на передней стойке кузова	—

РАЗМЕРЫ РАМЫ — 5-дверные модели

(Размеры в трехмерной системе координат)

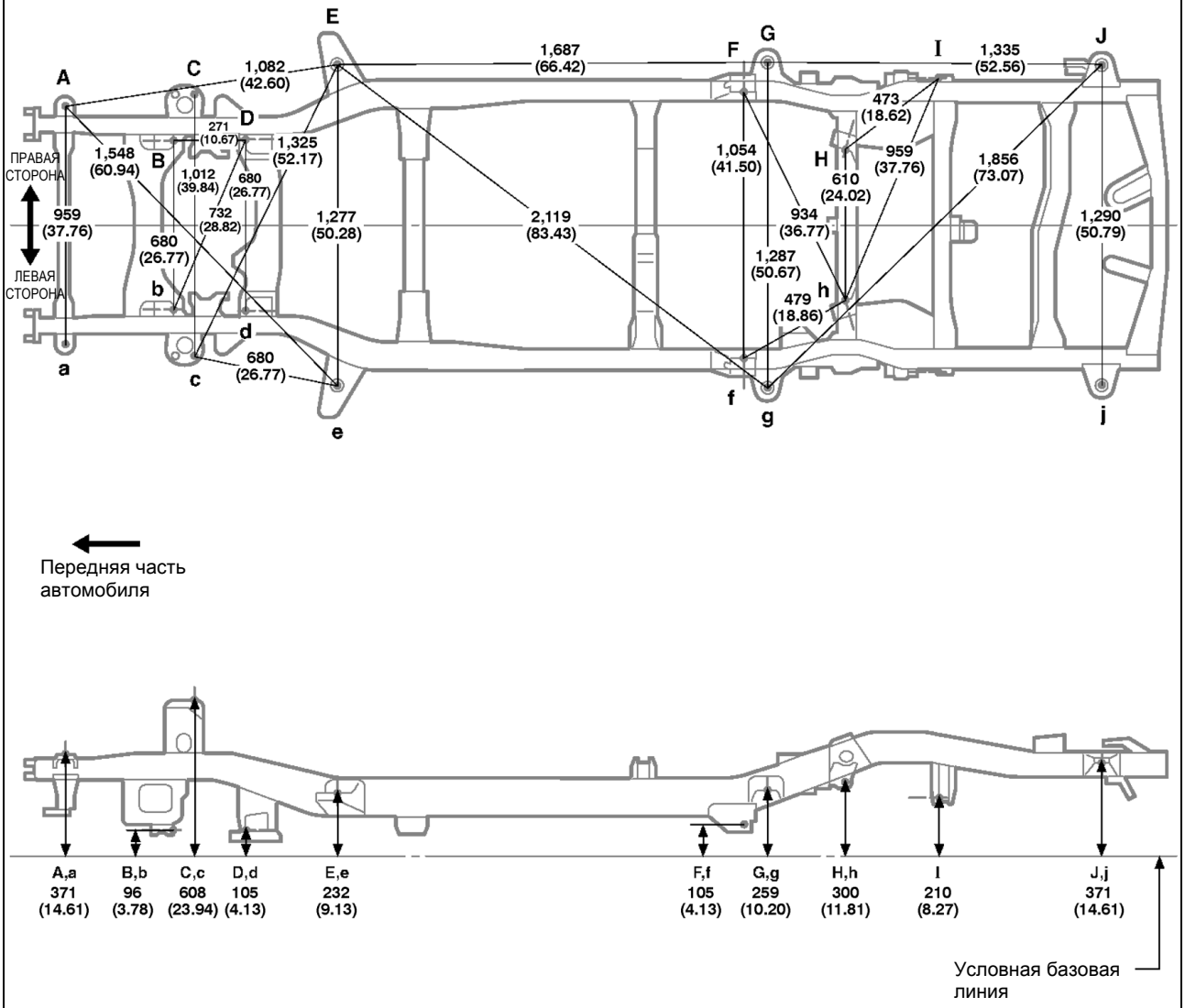

мм (дюйм)

Обозначение	Наименование	Диаметр отверстия	Обозначение	Наименование	Диаметр отверстия
A, a	Отверстие для крепления кузова	26 (1,02)	F, f	Отверстие для крепления нижнего рычага подвески	14,2 (0,56)
B, b	Отверстие для крепления нижнего рычага подвески	38 × 20 (1,50 × 0,79)	G, g	Отверстие для крепления кузова	43 (1,69)
C, c	Отверстие для крепления амортизатора	12,15 (0,478)	H, h	Отверстие для крепления верхнего рычага подвески	12,15 (0,478)
D, d	Отверстие для крепления нижнего рычага подвески	32,5 × 14,5 (1,280 × 0,571)	I	Отверстие для крепления поперечной тяги подвески	15 (0,59)
E, e	Отверстие для крепления кузова	43 (1,69)	J, j	Отверстие для крепления кузова	43 (1,69)

РАЗМЕРЫ РАМЫ (продолжение) — 5-дверные модели

(Размеры в двухмерной системе координат)

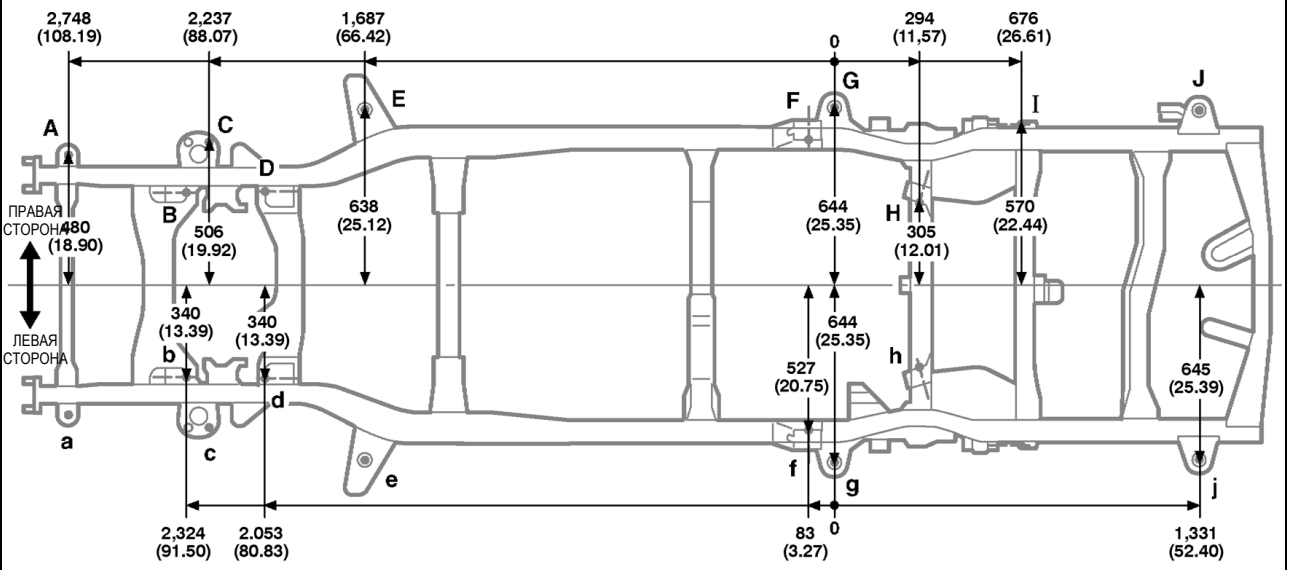

Передняя часть автомобиля

Колесная база	2,790 (109.84)

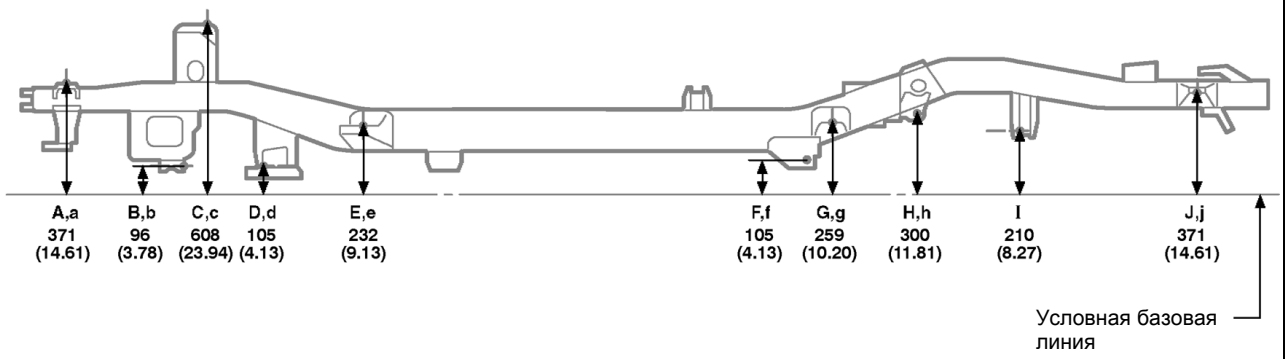

мм (дюйм)

Обозначение	Наименование	Диаметр отверстия	Обозначение	Наименование	Диаметр отверстия
A, a	Отверстие для крепления кузова	26 (1,02)	F, f	Установочное отверстие для крепления нижнего рычага подвески	14,2 (0,56)
B, b	Отверстие для крепления нижнего рычага подвески	38 × 20 (1,50 × 0,79)	G, g	Отверстие для крепления кузова	43 (1,69)
C, c	Установочное отверстие для крепления амортизатора	12,15 (0,478)	H, h	Отверстие для крепления верхнего рычага подвески	12,15 (0,478)
D, d	Отверстие для крепления нижнего рычага подвески	32,5 × 14,5 (1,280 × 0,571)	I	Отверстие для крепления поперечной тяги подвески	15 (0,59)
E, e	Отверстие для крепления кузова	43 (1,69)	J, i	Отверстие для крепления кузова	43 (1,69)

РАЗМЕРЫ РАМЫ — 3-дверные модели

(Размеры в трехмерной системе координат)

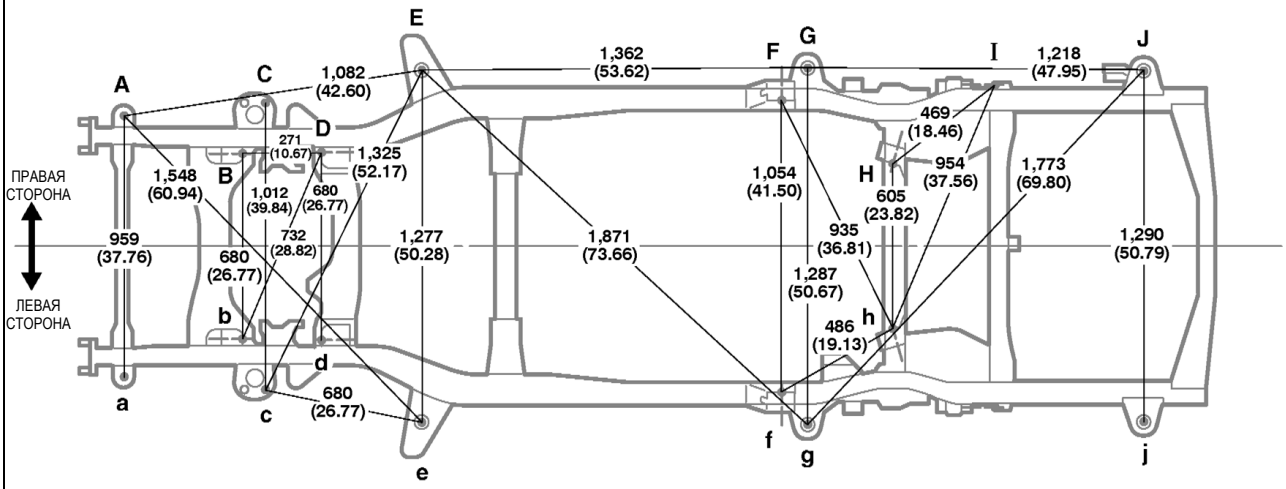

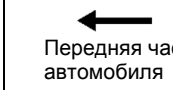

Передняя часть автомобиля

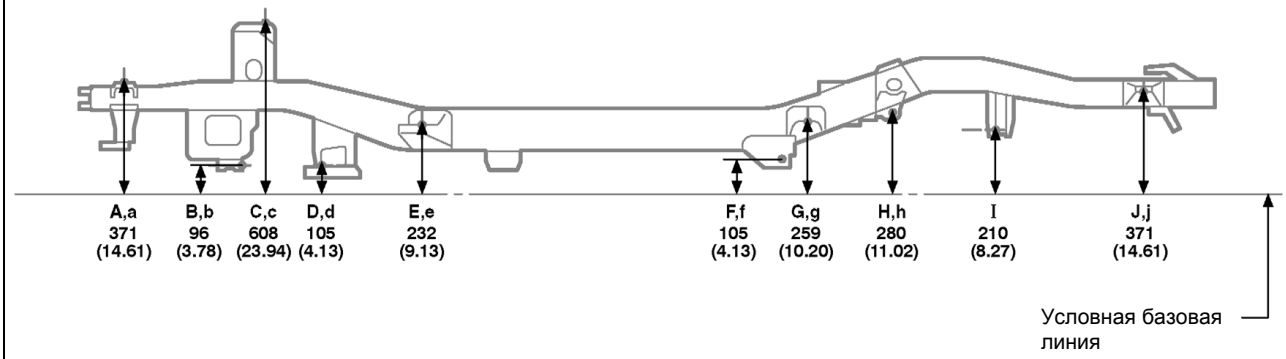

мм (дюйм)

Обозначение	Наименование	Диаметр отверстия	Обозначение	Наименование	Диаметр отверстия
A, a	Отверстие для крепления кузова	26 (1,02)	F, f	Установочное отверстие для крепления нижнего рычага подвески	14,2 (0,56)
B, b	Отверстие для крепления нижнего рычага подвески	38 × 20 (1,50 × 0,79)	G, g	Отверстие для крепления кузова	43 (1,69)
C, c	Отверстие для крепления амортизатора	12,15 (0,478)	H, h	Установочное отверстие для крепления верхнего рычага подвески	12,15 (0,478)
D, d	Отверстие для крепления нижнего рычага подвески	32,5 × 14,5 (1,280 × 0,571)	I	Отверстие для крепления поперечной тяги подвески	15 (0,59)
E, e	Отверстие для крепления кузова	43 (1,69)	J, i	Отверстие для крепления кузова	43 (1,69)

РАЗМЕРЫ РАМЫ (продолжение) — 3-дверные модели

(Размеры в двухмерной системе координат)

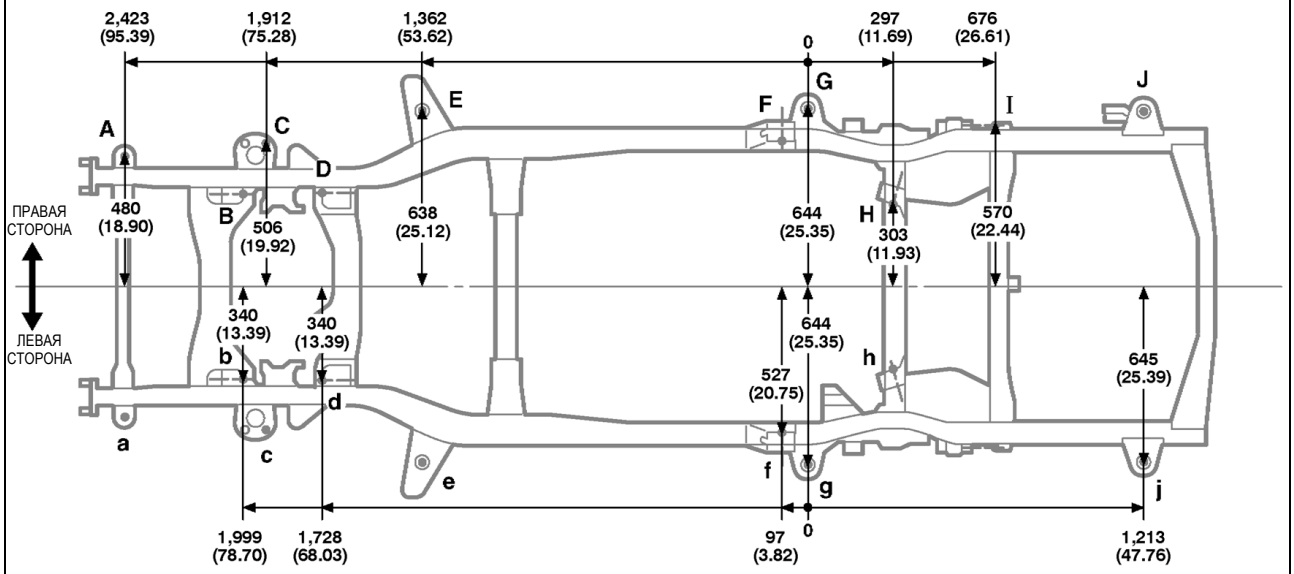

Передняя часть автомобиля

Колесная база	2,455 (96.65)

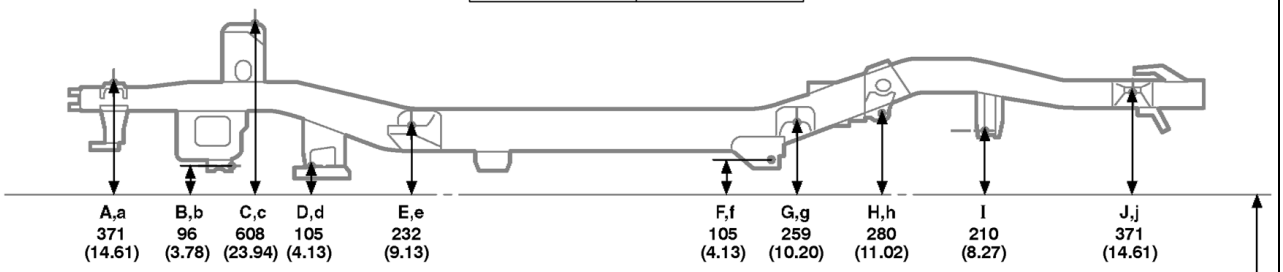

Условная базовая линия

мм (дюйм)

Обозначение	Наименование	Диаметр отверстия	Обозначение	Наименование	Диаметр отверстия
A, a	Отверстие для крепления кузова	26 (1,02)	F, f	Установочное отверстие для крепления нижнего рычага подвески	14,2 (0,56)
B, b	Отверстие для крепления нижнего рычага подвески	38 × 20 (1,50 × 0,79)	G, g	Отверстие для крепления кузова	43 (1,69)
C, c	Отверстие для крепления амортизатора	12,15 (0,478)	H, h	Установочное отверстие для крепления верхнего рычага подвески	12,15 (0,478)
D, d	Отверстие для крепления нижнего рычага подвески	32,5 × 14,5 (1,280 × 0,571)	I	Отверстие для крепления поперечной тяги подвески	15 (0,59)
E, e	Отверстие для крепления кузова	43 (1,69)	J, i	Отверстие для крепления кузова	43 (1,69)

РАЗМЕРЫ РАМЫ (верхняя часть) — 5-дверные модели

(Размеры в трехмерной системе координат)

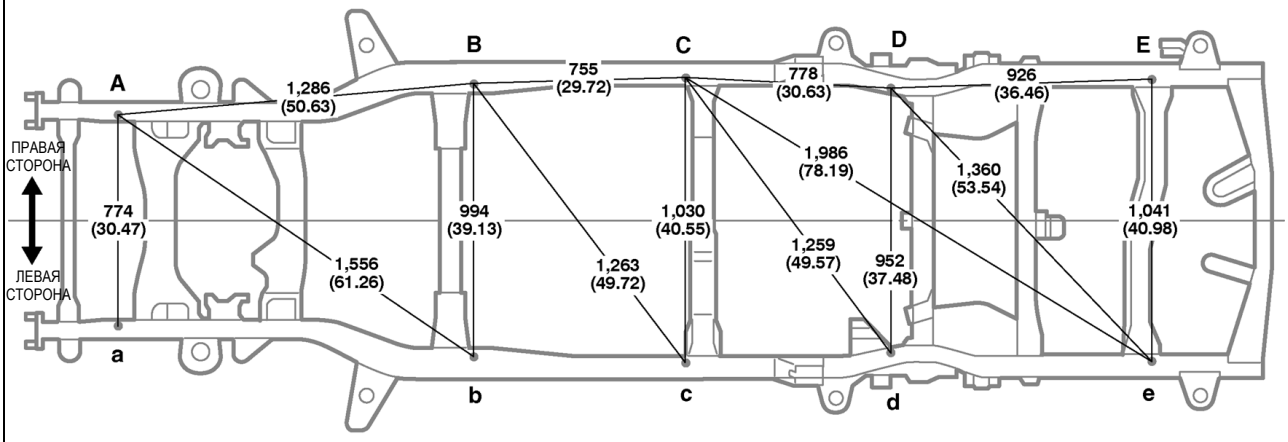

Передняя часть автомобиля

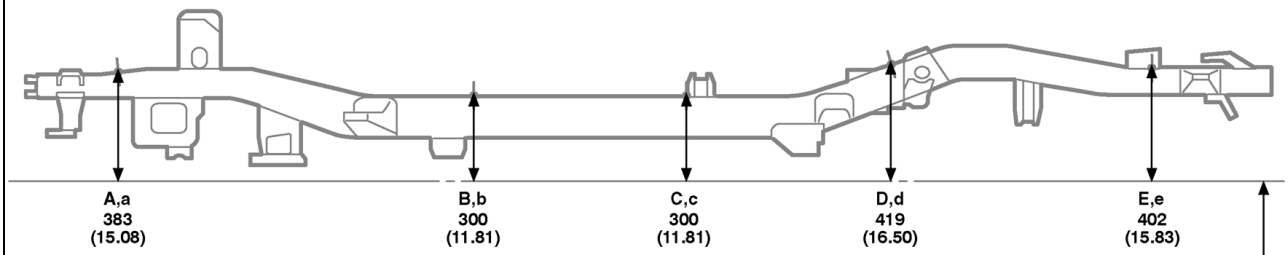

Условная базовая линия

мм (дюйм)

Обозначение	Наименование	Диаметр отверстия	Обозначение	Наименование	Диаметр отверстия
A, a	Гайка для крепления магистрали гидроусилителя рулевого управления	гайка 8 (0,31)	D, d	Отверстие для крепления жгута проводов	10 (0,39)
B, b	Стандартное отверстие для крепления внутренней магистрали в лонжероне	16 × 16 (0,63 × 0,63)	E	Технологическая гайка внутренней магистрали в лонжероне	гайка 8 (0,31)
C, c	Стандартное отверстие для крепления внутренней магистрали в лонжероне	20 (0,79)	e	Гайка для крепления узла пневмоподвески	гайка 8 (0,31)

РАЗМЕРЫ РАМЫ (верхняя часть — продолжение) — 5-дверные модели

(Размеры в двухмерной системе координат)

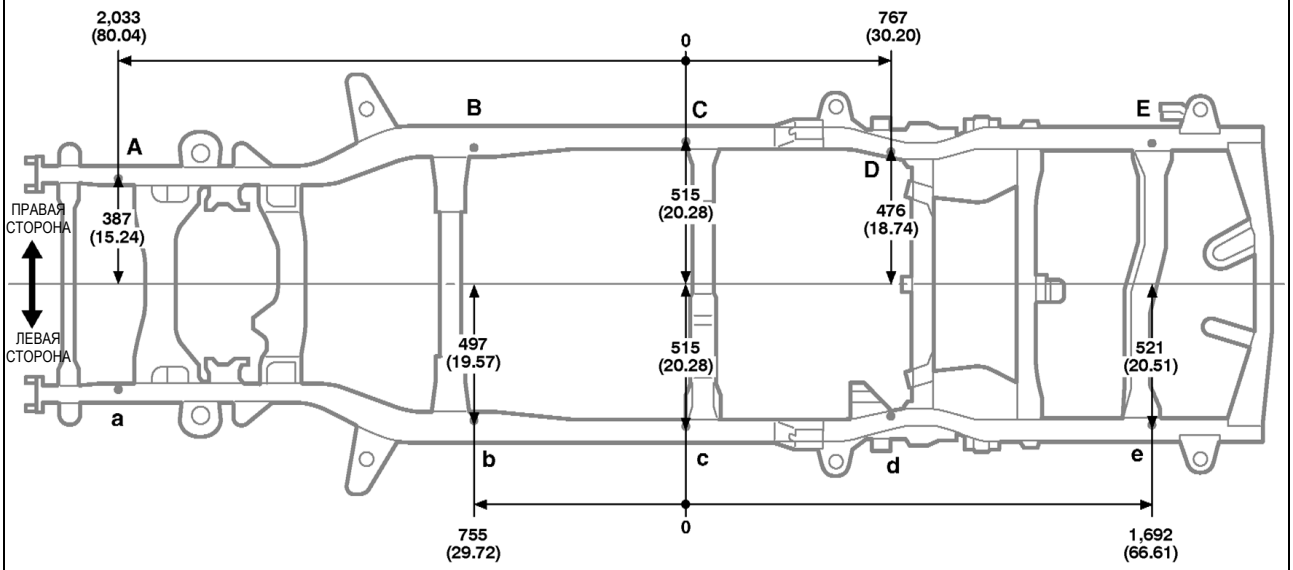

Передняя часть автомобиля

Колесная база	2,790 (109.84)

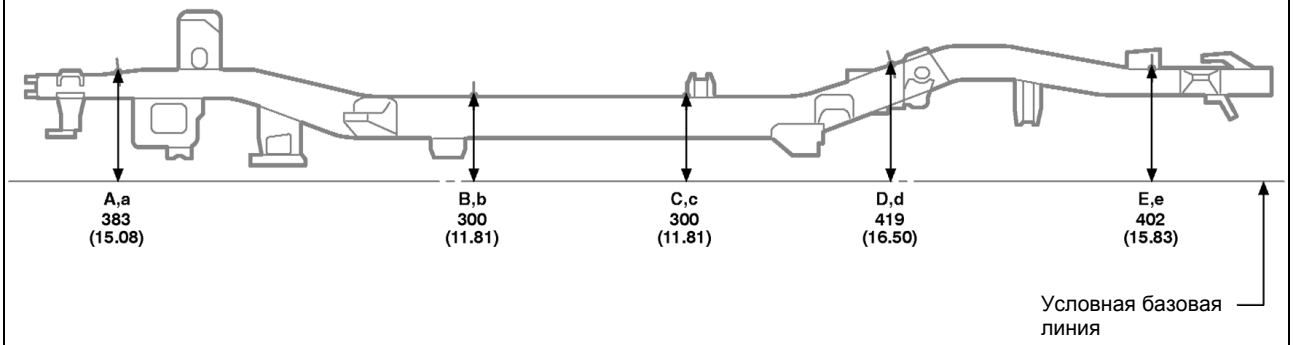

мм (дюйм)

Обозначение	Наименование	Диаметр отверстия	Обозначение	Наименование	Диаметр отверстия
A, a	Гайка для крепления магистрали гидроусилителя рулевого управления	гайка 8 (0,31)	D, d	Отверстие для крепления жгута проводов	10 (0,39)
B, b	Стандартное отверстие для крепления внутренней магистрали в лонжероне	16 × 16 (0,63 × 0,63)	E	Технологическая гайка внутренней магистрали в лонжероне	гайка 8 (0,31)
C, c	Стандартное отверстие для крепления внутренней магистрали в лонжероне	20 (0,79)	e	Гайка для крепления узла пневмоподвески	гайка 8 (0,31)

РАЗМЕРЫ РАМЫ (верхняя часть) — 3-дверные модели

(Размеры в трехмерной системе координат)

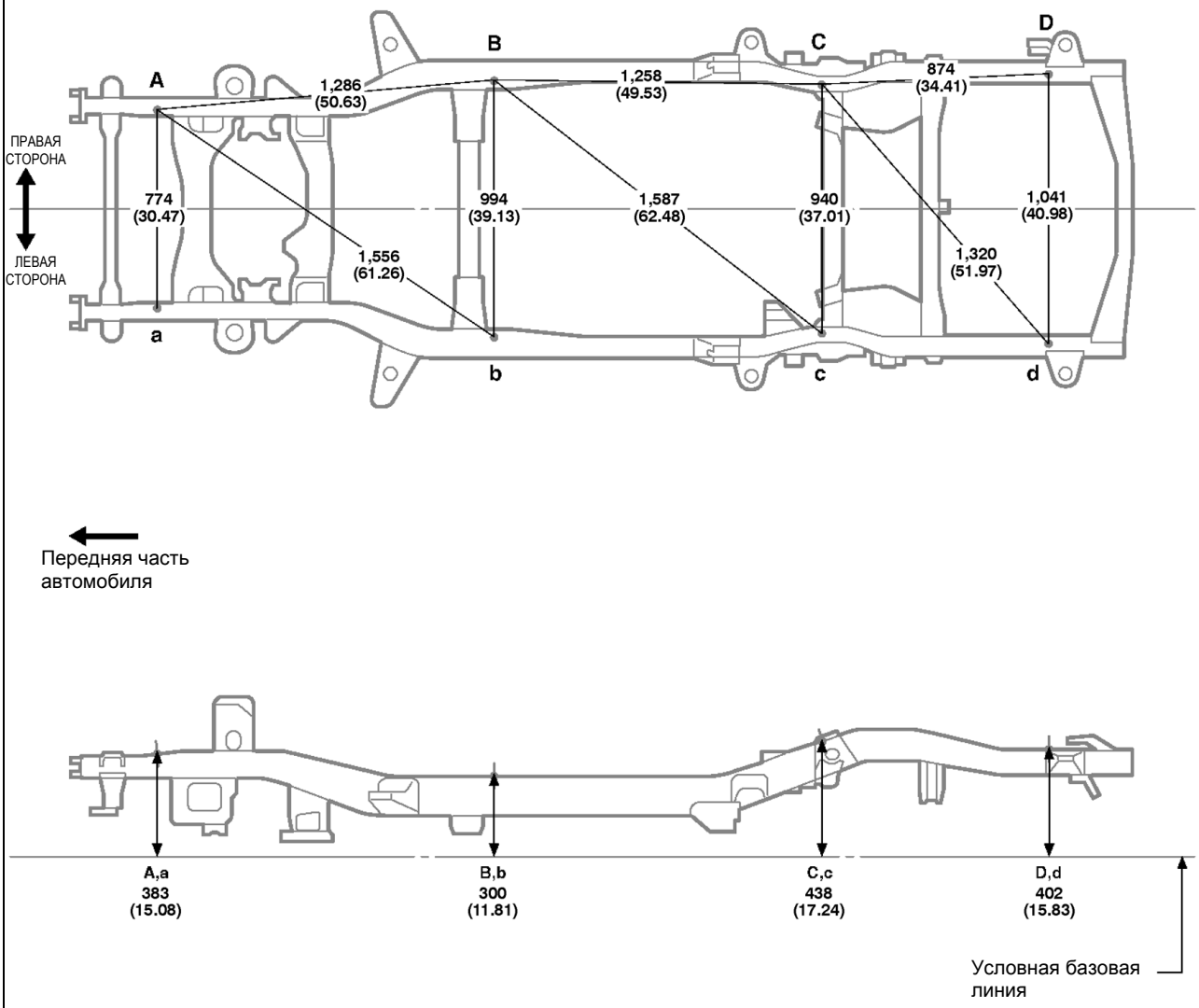

мм (дюйм)

Обозначение	Наименование	Диаметр отверстия	Обозначение	Наименование	Диаметр отверстия
A, a	Гайка для крепления магистрали гидроусилителя рулевого управления	гайка 8 (0,31)	C, c	Отверстие для крепления магистрали тормозной системы	10 (0,39)
B, b	Стандартное отверстие для крепления внутренней магистрали в лонжероне	16 × 16 (0,63 × 0,63)	D, d	Технологическая гайка внутренней магистрали в лонжероне	10 (0,39)

РАЗМЕРЫ РАМЫ (верхняя часть — продолжение) — 3-дверные модели

(Размеры в двухмерной системе координат)

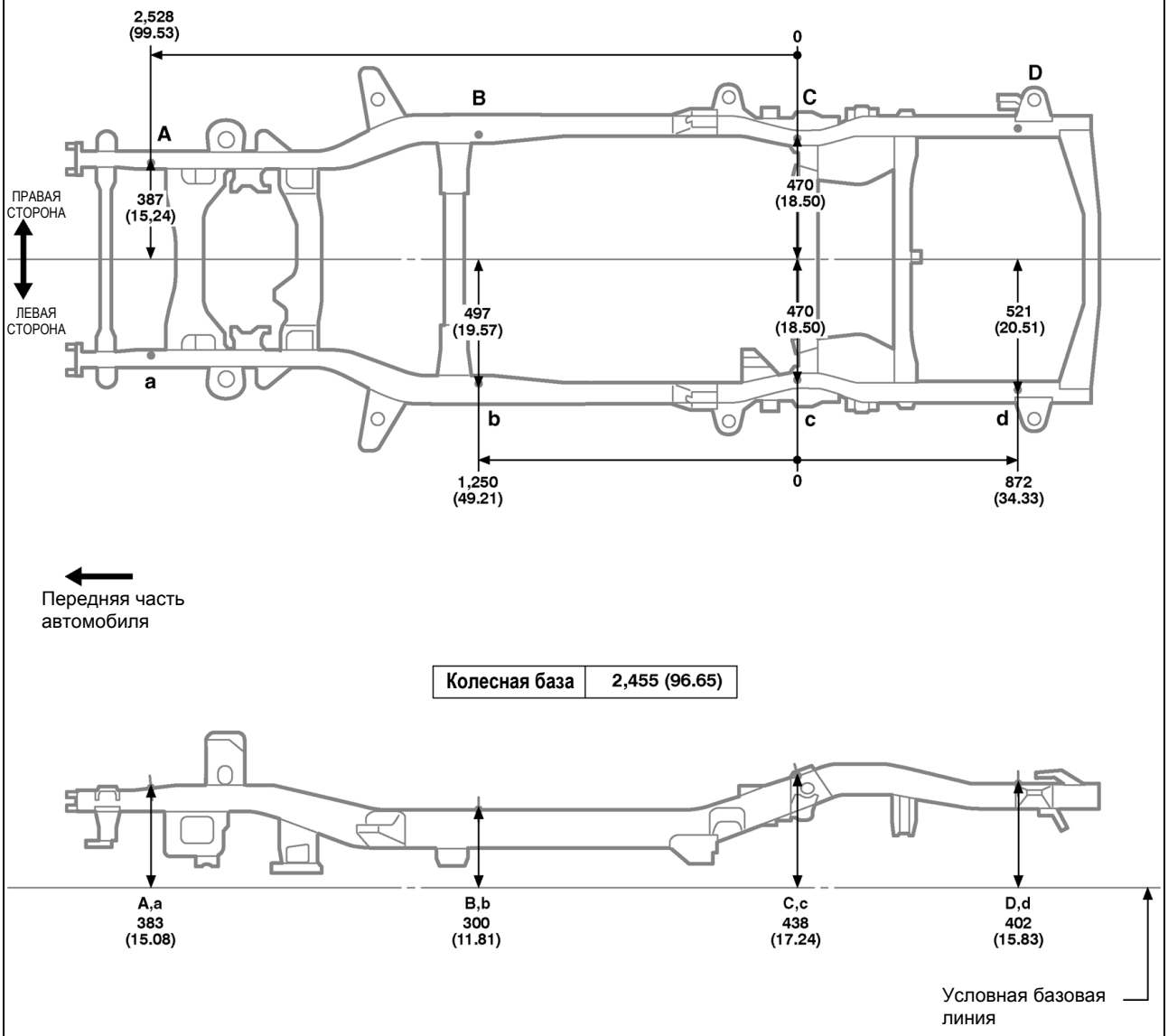

мм (дюйм)

Обозначение	Наименование	Диаметр отверстия	Обозначение	Наименование	Диаметр отверстия
A, a	Гайка для крепления магистрали гидроусилителя рулевого управления	гайка 8 (0,31)	C, c	Отверстие для крепления магистрали тормозной системы	10 (0,39)
B, b	Стандартное отверстие для крепления внутренней магистрали в лонжероне	16 × 16 (0,63 × 0,63)	D, d	Технологическое отверстие для крепления внутренней магистрали в лонжероне	10 (0,39)

РАЗМЕРЫ РАМЫ (нижняя часть) — 5-дверные модели

(Размеры в трехмерной системе координат)

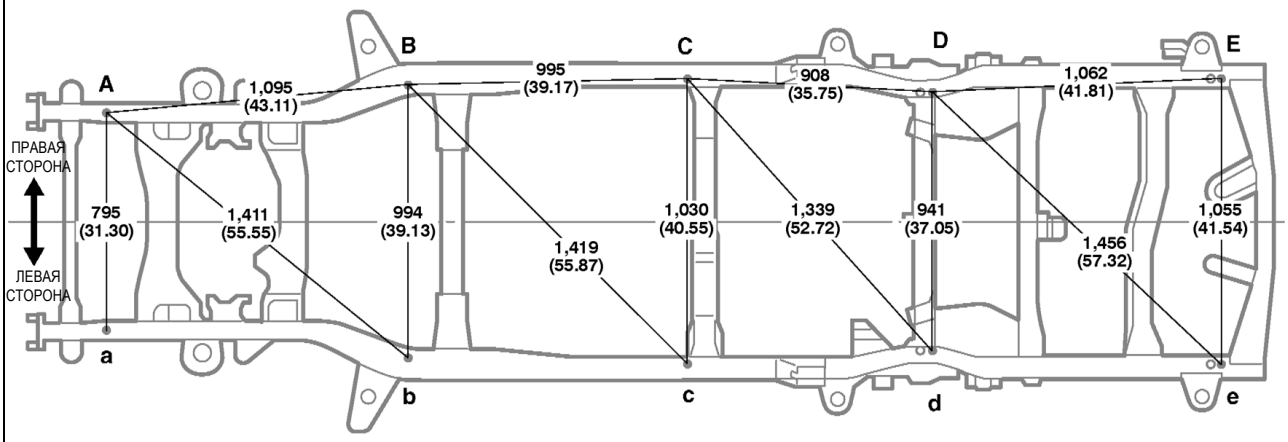

Передняя часть автомобиля

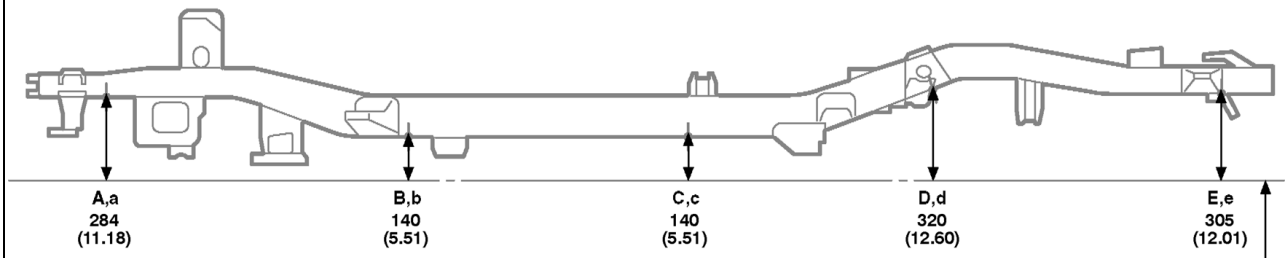

Условная базовая линия

мм (дюйм)

Обозначение	Наименование	Диаметр отверстия	Обозначение	Наименование	Диаметр отверстия
A, a	Гайка для крепления кронштейна стабилизатора	гайка 10 (0,39)	D, d	Гайка для крепления кронштейна датчика высоты подвески	гайка 8 (0,31)
B, b	Стандартное отверстие для крепления внутренней магистрали в лонжероне	16 × 16 (0,63 × 0,63)	E, e	Гайка для крепления буксировочного крюка	гайка 12 (0,47)
C, c	Стандартное отверстие для крепления внутренней магистрали в лонжероне	20 (0,79)	—	—	—

РАЗМЕРЫ РАМЫ (нижняя часть — продолжение) — 5-дверные модели

(Размеры в двухмерной системе координат)

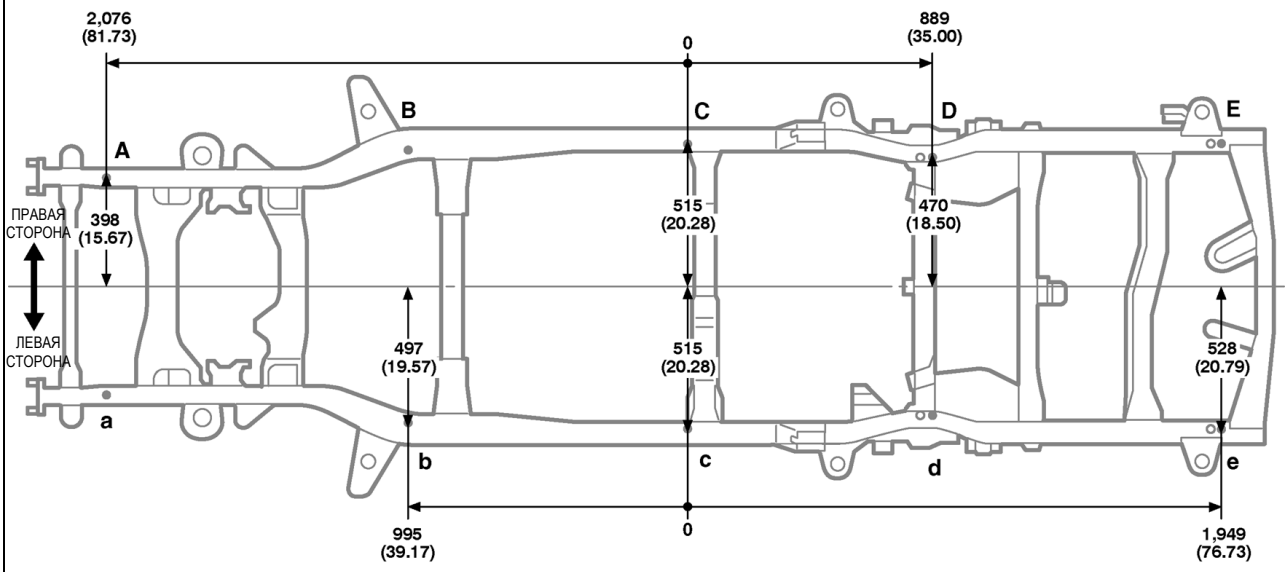

Передняя часть автомобиля

Колесная база	2,790 (109.84)

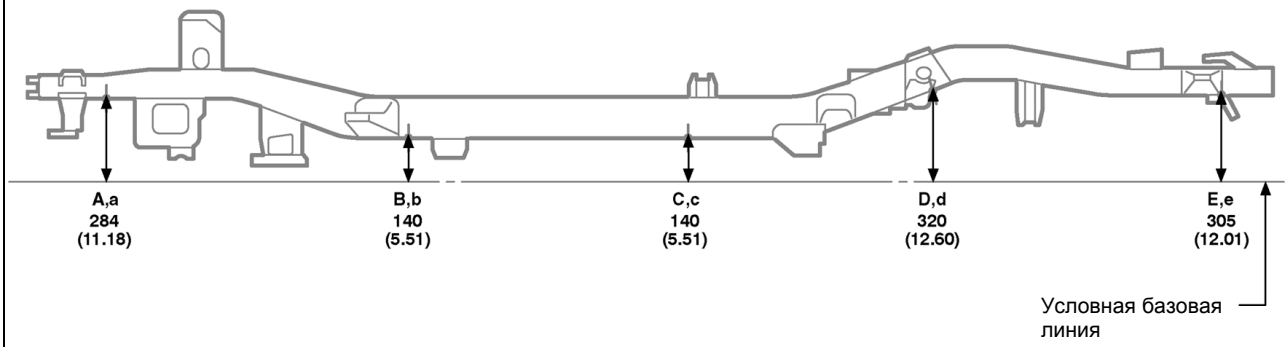

мм (дюйм)

Обозначение	Наименование	Диаметр отверстия	Обозначение	Наименование	Диаметр отверстия
A, a	Гайка для крепления кронштейна стабилизатора	гайка 10 (0,39)	D, d	Гайка для крепления кронштейна датчика высоты подвески	гайка 8 (0,31)
B, b	Стандартное отверстие для крепления внутренней магистрали в лонжероне	16 × 16 (0,63 × 0,63)	E, e	Гайка для крепления буксировочного крюка	гайка 12 (0,47)
C, c	Стандартное отверстие для крепления внутренней магистрали в лонжероне	20 (0,79)	—	—	—

РАЗМЕРЫ РАМЫ (нижняя часть) — 3-дверные модели

(Размеры в трехмерной системе координат)

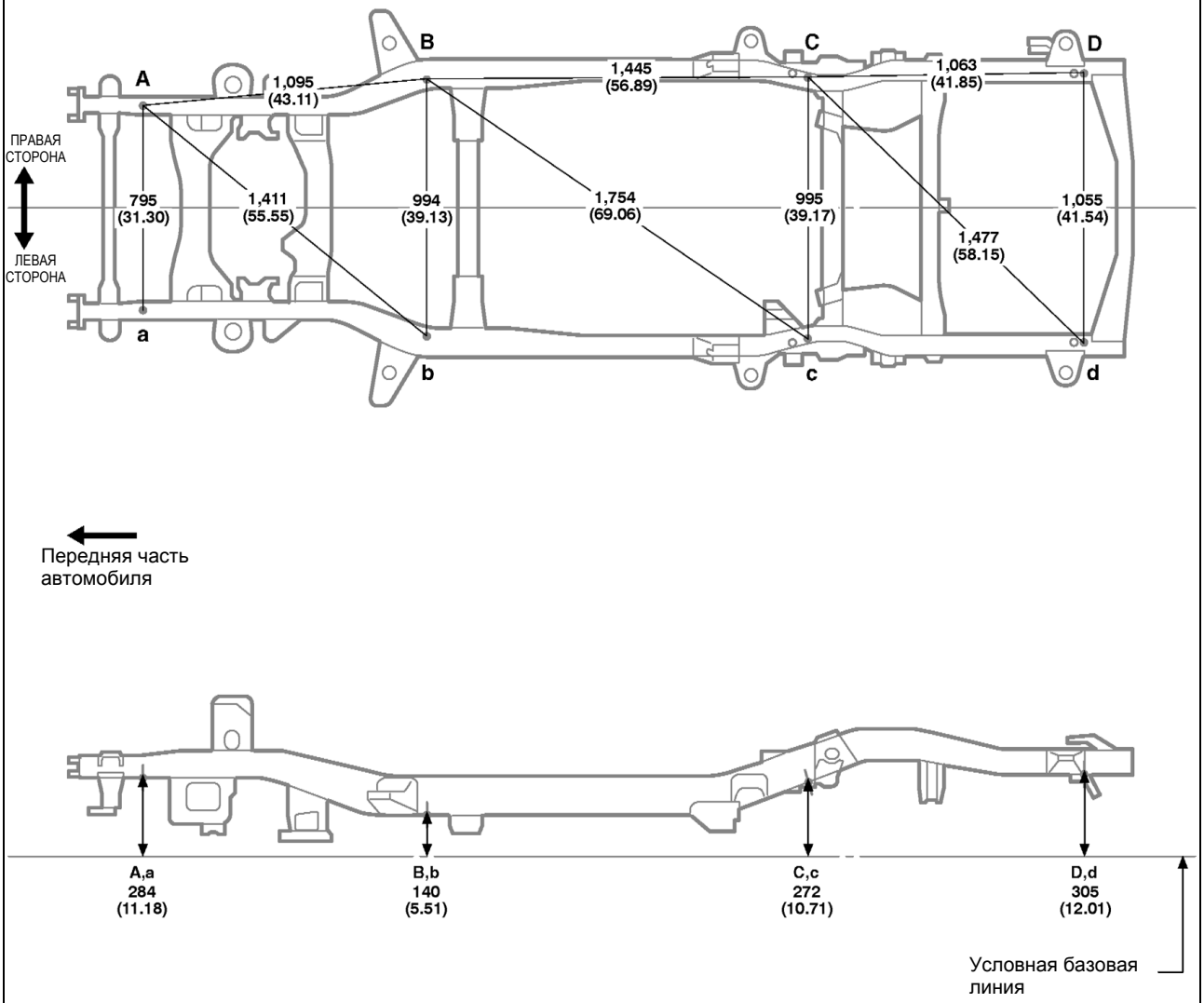

мм (дюйм)

Обозначение	Наименование	Диаметр отверстия	Обозначение	Наименование	Диаметр отверстия
A, a	Гайка для крепления кронштейна стабилизатора	гайка 10 (0,39)	C, c	Технологическое отверстие № 1 в задней части лонжерона	16 × 14 (0,63 × 0,55)
B, b	Стандартное отверстие для крепления внутренней магистрали в лонжероне	16 × 16 (0,63 × 0,63)	D, d	Гайка для крепления буксировочного крюка	гайка 12 (0,47)

РАЗМЕРЫ РАМЫ (нижняя часть — продолжение) — 3-дверные модели

(Размеры в двухмерной системе координат)

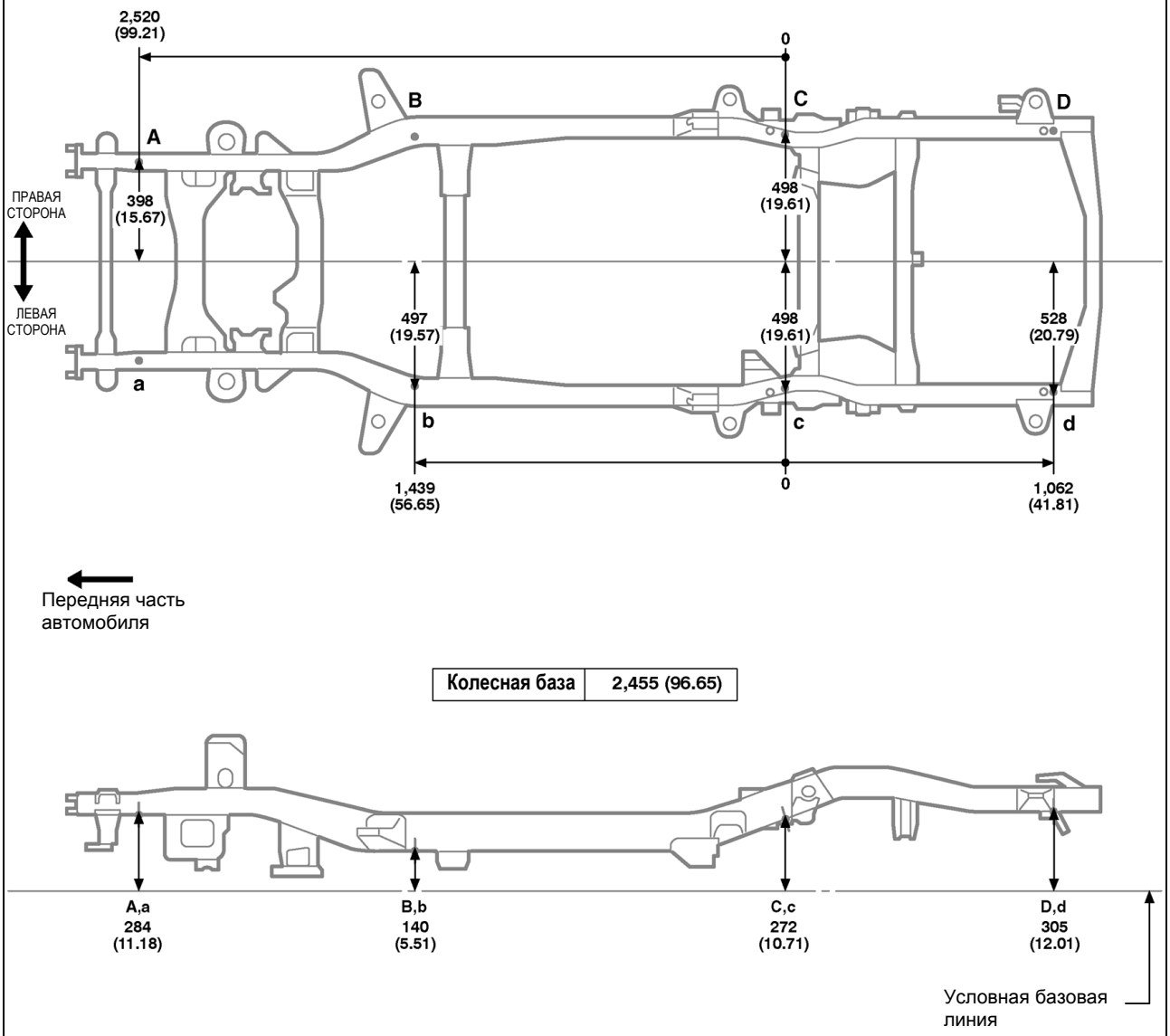

мм (дюйм)

Обозначение	Наименование	Диаметр отверстия	Обозначение	Наименование	Диаметр отверстия
A, a	Гайка для крепления кронштейна стабилизатора	гайка 10 (0,39)	C, c	Технологическое отверстие № 1 в задней части лонжерона	16 × 14 (0,63 × 0,55)
B, b	Стандартное отверстие для крепления внутренней магистрали в лонжероне	16 × 16 (0,63 × 0,63)	D, d	Гайка для крепления буксировочного крюка	гайка 12 (0,47)