170G2-01

ЗАМЕНА

1. **СНИМИТЕ НИЖНЮЮ КРЫШКУ ДВИГАТЕЛЯ В СБОРЕ**
2. **СНИМИТЕ НИЖНЮЮ КРЫШКУ ДВИГАТЕЛЯ N°1**
3. **СНИМИТЕ НИЖНЮЮ КРЫШКУ ДВИГАТЕЛЯ N°2**
4. **СЛЕЙТЕ МОТОРНОЕ МАСЛО (см. стр. 17-23)**
5. **СНИМИТЕ ПРАВОЕ ПЕРЕДНЕЕ КОЛЕСО**
6. **СНИМИТЕ ПЕРЕДНИЙ ПРАВЫЙ РЫЧАГ СТЕКЛООЧИСТИТЕЛЯ (см. стр. 66-12)**
7. **СНИМИТЕ ПЕРЕДНИЙ ЛЕВЫЙ РЫЧАГ СТЕКЛООЧИСТИТЕЛЯ (см. стр. 66-12)**
8. **СНИМИТЕ ВЕНТИЛЯЦИОННУЮ РЕШЕТКУ В ВЕРХНЕЙ ЧАСТИ КОЖУХА (см. стр. 66-12)**
9. **СНИМИТЕ ТЯГУ СТЕКЛООЧИСТИТЕЛЯ ВЕТРОВОГО СТЕКЛА В СБОРЕ (см. стр. 66-12)**
10. **СНИМИТЕ НАРУЖНУЮ ВЕРХНЮЮ ПАНЕЛЬ КОЖУХА (см. стр. 11-14)**
11. **СНИМИТЕ УПЛОТНЕНИЕ ФАРТУКА ПРАВОГО ПЕРЕДНЕГО КРЫЛА (см. стр. 18-6)**
12. **СНИМИТЕ КЛИНОВОЙ РЕМЕНЬ N°1 (МЕЖДУ КОМПРЕССОРОМ СИСТЕМЫ КОНДИЦИОНИРОВАНИЯ И ШКИВОМ КОЛЕНЧАТОГО ВАЛА) (см. стр. 14-5)**
13. **СНИМИТЕ ГЕНЕРАТОР В СБОРЕ (см. стр. 19-21)**
14. **СНИМИТЕ КЛИНОВОЙ РЕМЕНЬ ЛОПАСТНОГО НАСОСА (см. стр. 14-5)**
15. **СНИМИТЕ ТЯГУ УПРАВЛЕНИЯ ПЕРЕМЕЩЕНИЕМ ДВИГАТЕЛЯ (см. стр. 14-85)**
16. **СНИМИТЕ ПРАВУЮ ОПОРУ КРЕПЛЕНИЯ ДВИГАТЕЛЯ N°2 (см. стр. 14-85)**
17. **СНИМИТЕ КРОНШТЕЙН ГЕНЕРАТОРА N°2 (см. стр. 14-85)**
18. **СНИМИТЕ ШКИВ КОЛЕНЧАТОГО ВАЛА (см. стр. 14-85)**
    SST 09213-54015 (91651-60855), 09330-00021, 09950-50013 (09951-05010, 09952-05010, 09953-05020, 09954-05031)
19. **СНИМИТЕ КРЫШКУ РЕМНЯ ГАЗОРАСПРЕДЕЛЕНИЯ N°1**
20. **СНИМИТЕ КРЫШКУ РЕМНЯ ГАЗОРАСПРЕДЕЛЕНИЯ N°2 (см. стр. 14-85)**
21. **СНИМИТЕ ПРАВЫЙ КРОНШТЕЙН ОПОРЫ КРЕПЛЕНИЯ ДВИГАТЕЛЯ (см. стр. 14-85)**
22. **СНИМИТЕ НАПРАВЛЯЮЩУЮ РЕМНЯ ГАЗОРАСПРЕДЕЛЕНИЯ N°2**
23. **СНИМИТЕ РЕМЕНЬ ГАЗОРАСПРЕДЕЛЕНИЯ (см. стр. 14-85)**
24. **СНИМИТЕ ОПОРНЫЙ РОЛИК РЕМНЯ ГАЗОРАСПРЕДЕЛЕНИЯ N°2**
25. **СНИМИТЕ ЗУБЧАТОЕ КОЛЕСО РАСПРЕДВАЛА (см. стр. 14-101)**
    SST 09960-10010 (09962-01000, 09963-01000), 09249-63010
26. **СНИМИТЕ КРЫШКУ РЕМНЯ ГАЗОРАСПРЕДЕЛЕНИЯ N°3 (см. стр. 14-101)**
27. **СНИМИТЕ ОПОРНЫЙ РОЛИК РЕМНЯ ГАЗОРАСПРЕДЕЛЕНИЯ N°1 (см. стр. 16-17)**
28. **СНИМИТЕ ЗУБЧАТОЕ КОЛЕСО РАСПРЕДВАЛА (см. стр. 14-152)**
    SST 09950-50013 (09951-05010, 09952-05010, 09953-05020, 09954-05011)
29. **СНИМИТЕ ПРИЕМНУЮ ТРУБУ N°3 (см. стр. 15-3)**
30. **СНИМИТЕ ПРИЕМНУЮ ТРУБУ В СБОРЕ (см. стр. 15-3)**
31. **СНИМИТЕ КРОНШТЕЙН ОПОРЫ ПРИЕМНОЙ ТРУБЫ N°1**
32. **СНИМИТЕ ИЗОЛЯТОР КАТАЛИТИЧЕСКОГО НЕЙТРАЛИЗАТОРА В ВЫПУСКНОМ КОЛЛЕКТОРЕ N°3**
33. **СНИМИТЕ ТЕПЛОЗАЩИТНЫЙ ЭКРАН ВЫПУСКНОГО КОЛЛЕКТОРА N°2**
34. **СНИМИТЕ КАТАЛИТИЧЕСКИЙ НЕЙТРАЛИЗАТОР В ВЫПУСКНОМ КОЛЛЕКТОРЕ N°2 (см. стр. 14-146)**
35. **СНИМИТЕ НАПРАВЛЯЮЩУЮ ДАТЧИКА УРОВНЯ МАСЛА (см. стр. 14-146)**

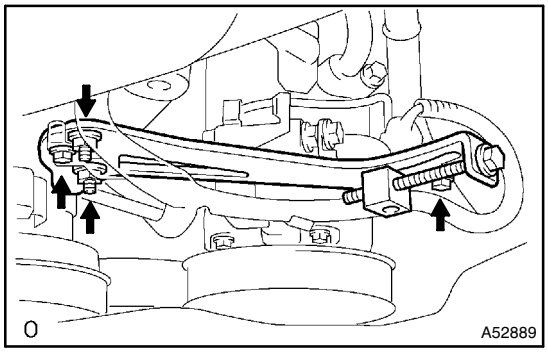

36. СНИМИТЕ НАТЯЖНУЮ ПЛАСТИНУ РЕМНЯ ПРИВОДА ГЕНЕРАТОРА

(a) Выкрутите 2 болта, отверните 2 гайки и снимите натяжную пластину.

37. ОТДЕЛИТЕ КОМПРЕССОР И ЭЛЕКТРОМАГНИТНУЮ МУФТУ

(a) Выкрутите болт, отверните гайку и снимите кронштейн натяжной пластины.

(b) Выкрутите 3 болта и снимите компрессор.

УКАЗАНИЕ:

Закрепите шланги для предотвращения их разъединения.

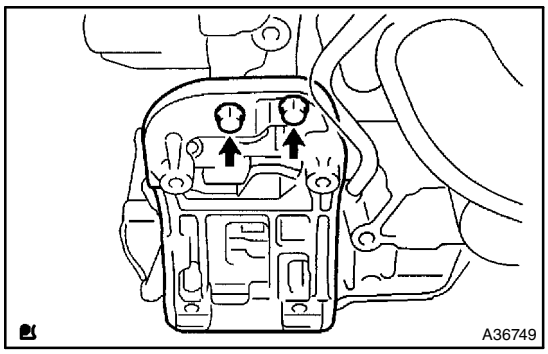

38. СНИМИТЕ КРОНШТЕЙН ОПОРЫ КОМПРЕССОРА N°1

(a) Выкрутите 2 болта и снимите кронштейн опоры компрессора N°1.

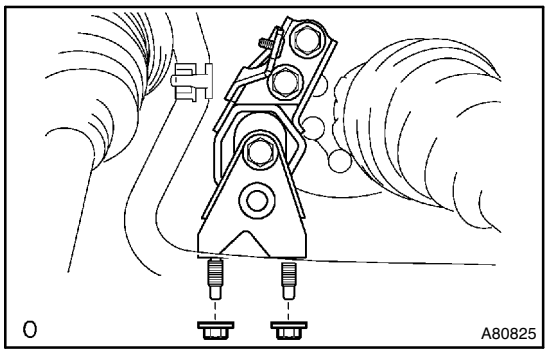

39. ОТДЕЛИТЕ ПРАВУЮ ЗАДНЮЮ ПОДУШКУ ОПОРЫ ДВИГАТЕЛЯ

(a) Отверните 2 гайки и отделите правую заднюю подушку опоры двигателя.

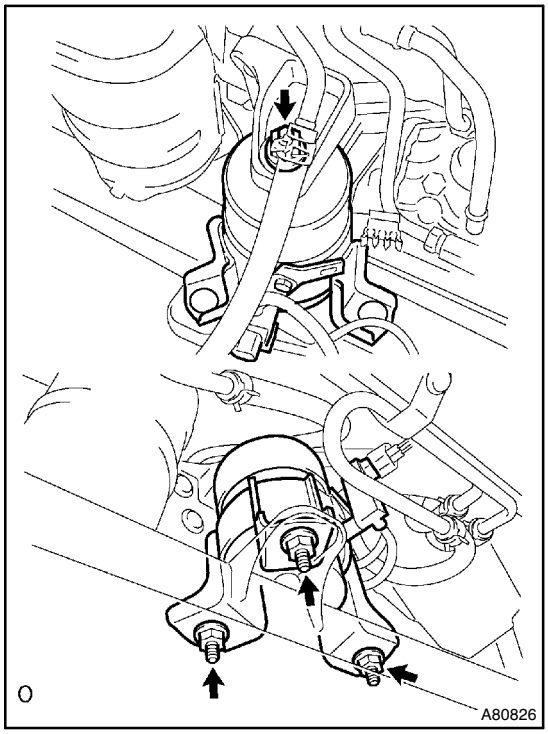

40. ОТДЕЛИТЕ ПЕРЕДНЮЮ ПОДУШКУ ОПОРЫ ДВИГАТЕЛЯ

(a) Отверните 4 гайки и отделите переднюю подушку опоры двигателя.

ПРИМЕЧАНИЕ:

Не снимайте переднюю подушку опоры двигателя.

41. СНИМИТЕ ПРАВУЮ ПОДУШКУ ОПОРЫ ДВИГАТЕЛЯ

(a) Выкрутите болт и отсоедините хомут возвратного шланга усилителя рулевого управления от рамы.

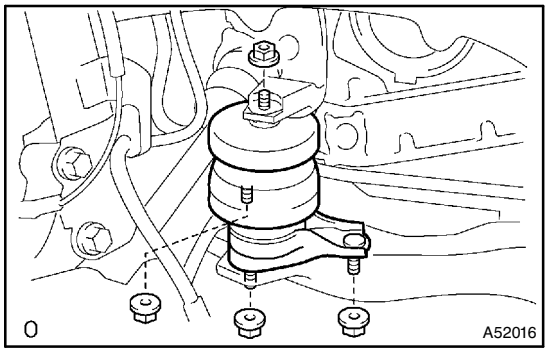

(b) Отверните 4 гайки.

(c) Положите деревянный брусок на домкрат под двигатель.

(d) Поднимите двигатель и снимите правую подушку опоры двигателя.

ПРИМЕЧАНИЕ:

Соблюдайте осторожность, чтобы не повредить масляный поддон.

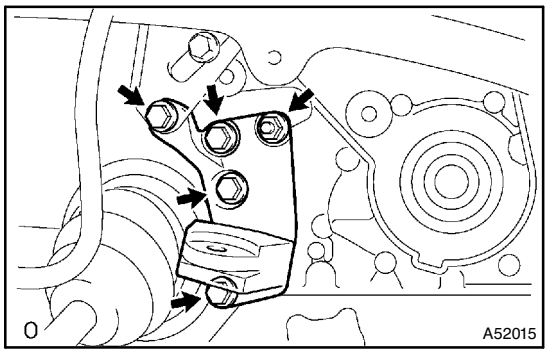

42. СНИМИТЕ ПРАВЫЙ КРОНШТЕЙН ОПОРЫ ДВИГАТЕЛЯ

(a) Выкрутите 4 болта и снимите кронштейн.

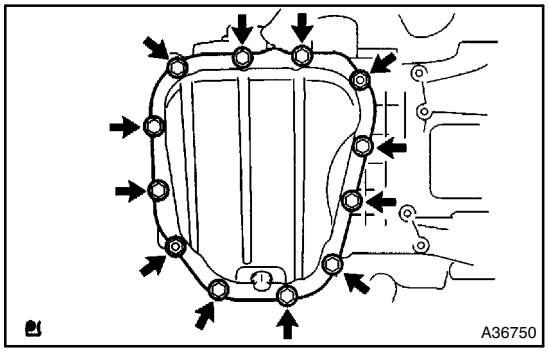

43. СНИМИТЕ МАСЛЯНЫЙ ПОДДОН N°2

(a) Выкрутите 10 болтов и отверните 2 гайки.

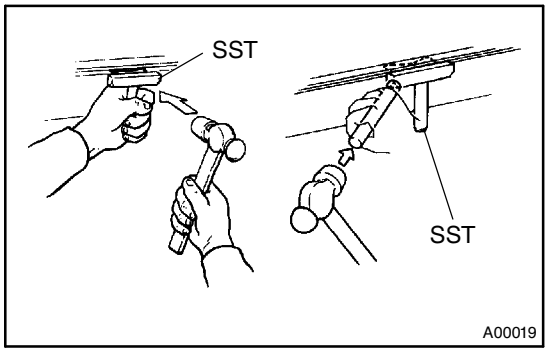

(b) Вставьте лезвие SST между масляными поддонами N°1 и N°2, срежьте нанесенный фиксатор и затем снимите масляный поддон N°2.
SST 09032-00100

ПРИМЕЧАНИЕ:

- **Не повредите контактные поверхности масляного поддона N°1, к которым крепится масляный поддон N°2.**
- **Снимая масляный поддон N°2, старайтесь не повредить фланец.**

44. СНИМИТЕ МАСЛОПРИЕМНИК С СЕТЧАТЫМ ФИЛЬТРОМ

(a) Выверните болт, отверните 2 гайки и снимите маслоприемник с сетчатым фильтром и прокладку.

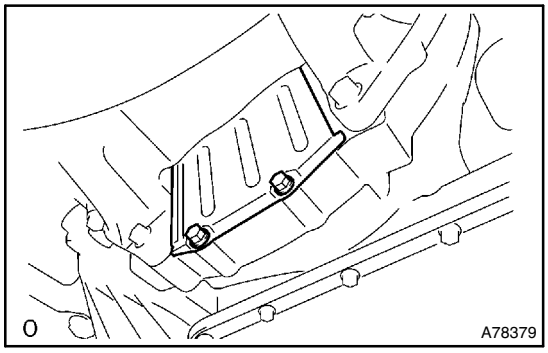

45. СНИМИТЕ ПОДДОН КАРТЕРА В СБОРЕ

(a) Отверните 2 болта и снимите нижнюю крышку кожуха маховика.

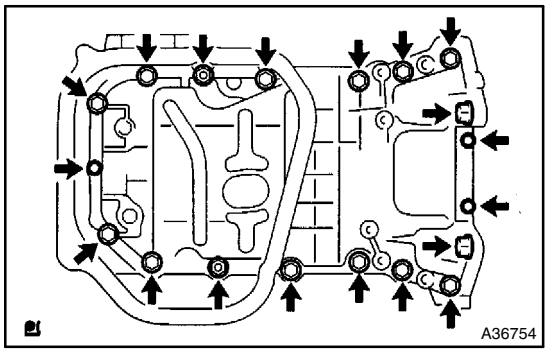

(b) Равномерно ослабьте и снимите 17 болтов и 2 гайки.

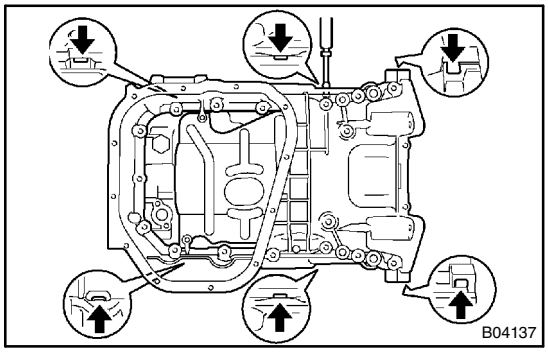

(c) Вставьте отвертку между блоком цилиндров и масляным поддоном, и, используя ее как рычаг, отделите масляный поддон.

ПРИМЕЧАНИЕ:

Соблюдайте осторожность, чтобы не повредить контактные поверхности масляного поддона и блока цилиндров.

46. СНИМИТЕ ДАТЧИК ПОЛОЖЕНИЯ КОЛЕНЧАТОГО ВАЛА

(a) Отсоедините разъем датчика положения коленчатого вала.

(b) Выкрутите болт и снимите датчик положения коленчатого вала.

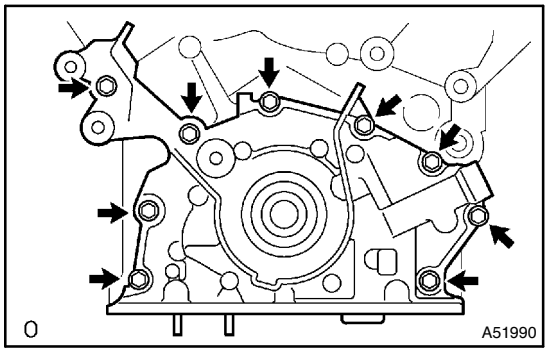

47. СНИМИТЕ МАСЛЯНЫЙ НАСОС В СБОРЕ

(a) Выкрутите 9 болтов.

(b) Отделите масляный насос, вставив отвертку между ним и крышкой коренного подшипника.

(c) Снимите кольцевое уплотнение.

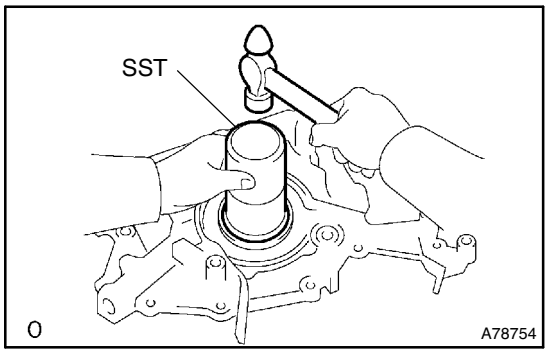

48. УСТАНОВИТЕ САЛЬНИК МАСЛЯНОГО НАСОСА

(a) С помощью SST и молотка запрессуйте новый сальник так, чтобы его поверхность была заподлицо с краем корпуса масляного насоса.
SST 09223-00010

ПРИМЕЧАНИЕ:

- **Не запрессовывайте сальник под углом.**
- **Не допускайте попадания посторонних объектов на кромку.**

(b) Смажьте рабочую кромку сальника универсальной консистентной смазкой.

49. УСТАНОВИТЕ МАСЛЯНЫЙ НАСОС В СБОРЕ

(a) Удалите весь старый герметик с контактной поверхности.

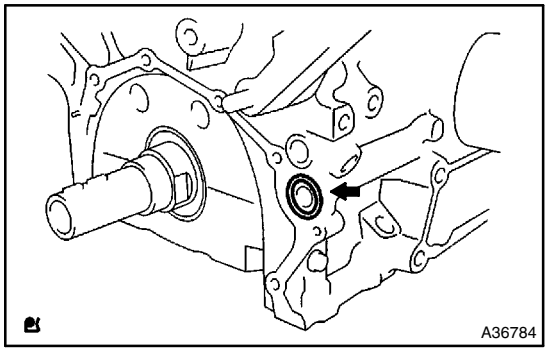

(b) Нанесите тонкий слой моторного масла на новое кольцевое уплотнение и поместите последнее в блок цилиндров.

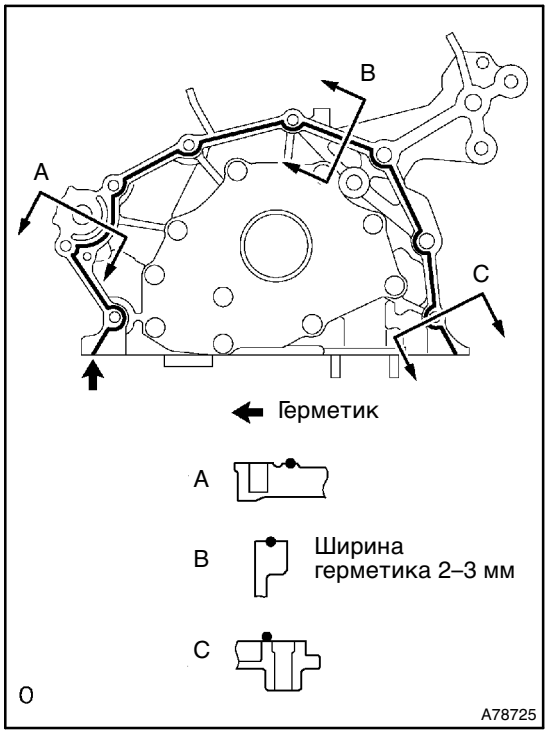

(c) Нанесите герметик непрерывным слоем (диаметр 2–3 мм (0,08–0,12 дюйма)), как показано на рисунке.
Герметик: Номер по каталогу 08826-00080 или аналогичный

ПРИМЕЧАНИЕ:

- **Удалите все остатки масла с контактной поверхности.**
- **Нанесите герметик на внутреннюю часть болтовых отверстий.**
- **Масляный насос следует устанавливать в течение 3 минут после нанесения герметика.**
- **Не допускайте попадания моторного масла на уплотнение в течение 2 часов после установки.**

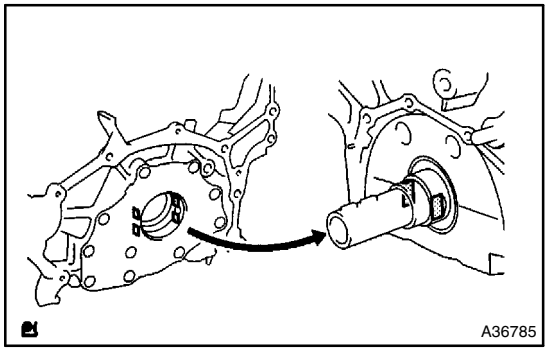

(d) Совместите шпонку ведущего зубчатого колеса масляного насоса со шпоночной канавкой коленвала и установите масляный насос на место.

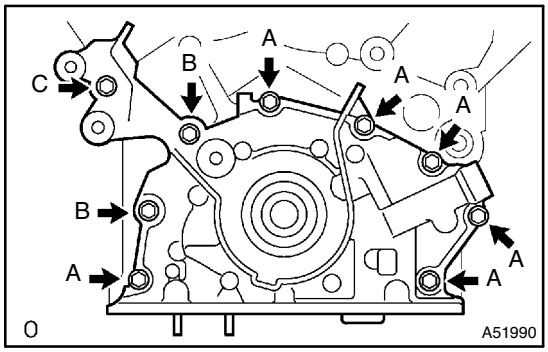

(e) Закрепите масляный насос 9 болтами. Равномерно затяните болты в несколько приемов.
Момент затяжки:
Болт A: 8,0 Н·м (82 кгс·см, 71 фунт-сила-дюйм)
Болт B: 20 Н·м (199 кгс·см, 14 фунт-сила-дюймов)
Болт C: 43 Н·м (439 кгс·см, 32 фунт-сила-дюйма)

50. УСТАНОВИТЕ ДАТЧИК ПОЛОЖЕНИЯ КОЛЕНЧАТОГО ВАЛА
Момент затяжки: 8,0 Н·м (80 кгс·см, 71 фунт-сила-дюйм)

51. УСТАНОВИТЕ МАСЛЯНЫЙ ПОДДОН В СБОРЕ

(a) Удалите весь старый герметик с контактной поверхности.

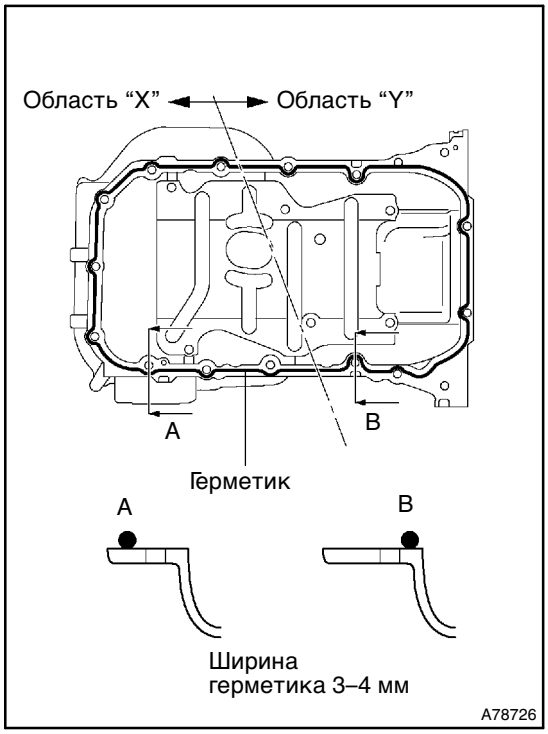

(b) Нанесите герметик непрерывным слоем (диаметр 3–4 мм (0,12–0,16 дюйма)), как показано на рисунке.
Герметик: Номер по каталогу 08826-00080 или аналогичный

ПРИМЕЧАНИЕ:

- **Удалите все остатки масла с контактной поверхности.**
- **Нанесите герметик на внешнюю часть болтовых отверстий в области “X”.**
- **Нанесите герметик на внутреннюю часть болтовых отверстий в области “Y”.**
- **Масляный поддон следует устанавливать в течение 3 минут после нанесения герметика.**
- **Не допускайте попадания моторного масла на уплотнение в течение 2 часов после установки.**

(c) Закрепите масляный поддон N°1 с помощью 17 болтов и 2 гаек. Равномерно затяните болты в несколько приемов.
Момент затяжки:
Болты с головкой 10 мм: 8,0 Н·м (82 кгс·см, 71 фунт-сила-дюйм)
Болты с головкой на 12 мм: 20 Н·м (199 кгс·см, 14 фунт-сила-дюймов)
Болты с головкой на 14 мм: 37 Н·м (379 кгс·см, 27 фунт-сила-дюймов)

(d) Закрепите нижнюю крышку кожуха маховика 2 болтами.
Момент затяжки: 7,8 Н·м (80 кгс·см, 69 фунт-сила-дюймов)

52. УСТАНОВИТЕ МАСЛОПРИЕМНИК С СЕТЧАТЫМ ФИЛЬТРОМ

(a) Установите новую прокладку и закрепите маслоприемник с сетчатым фильтром болтом и 2 гайками.
Момент затяжки: 8,0 Н·м (82 кгс·см, 71 фунт-сила-дюйм)

53. УСТАНОВИТЕ МАСЛЯНЫЙ ПОДДОН N°2

(a) Удалите весь старый герметик с контактной поверхности.

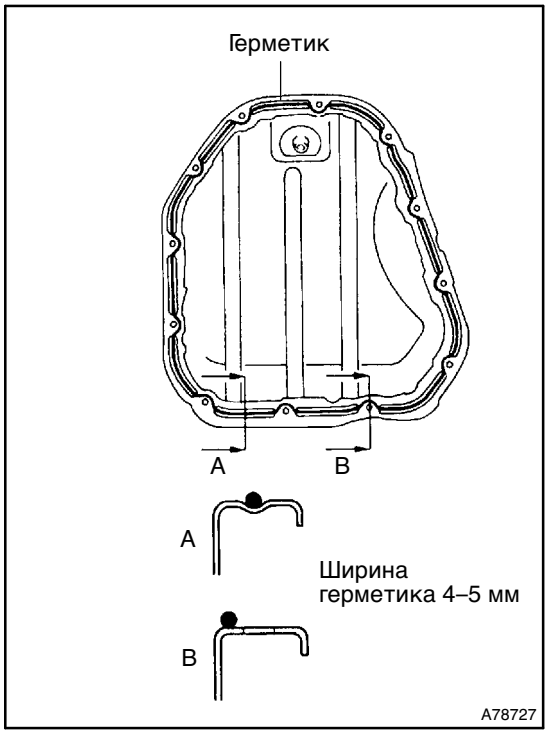

(b) Нанесите герметик непрерывным слоем (диаметр 4–5 мм (0,16–0,20 дюйма)), как показано на рисунке.
Герметик: Номер по каталогу 08826-00080 или аналогичный

ПРИМЕЧАНИЕ:

- **Удалите все остатки масла с контактной поверхности.**
- **Нанесите герметик на внутреннюю часть болтовых отверстий.**
- **Масляный поддон следует устанавливать в течение 3 минут после нанесения герметика.**
- **Не допускайте попадания моторного масла на уплотнение в течение 2 часов после установки.**

(c) Закрепите масляный поддон N°2 10 болтами и 2 гайками.
Момент затяжки: 8,0 Н·м (82 кгс·см, 71 фунт-сила-дюйм)

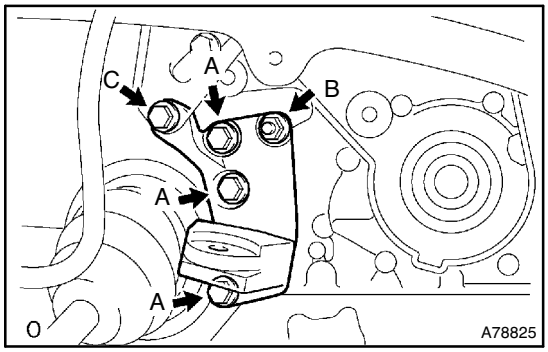

54. УСТАНОВИТЕ ПРАВЫЙ КРОНШТЕЙН ОПОРЫ ДВИГАТЕЛЯ
Момент затяжки:
Болт A: 54 Н·м (551 кгс·см, 40 фунт-сила-футов)
Гайка B: 54 Н·м (551 кгс·см, 40 фунт-сила-футов)
Болт C: 43 Н·м (439 кгс·см, 32 фунт-сила-фута)

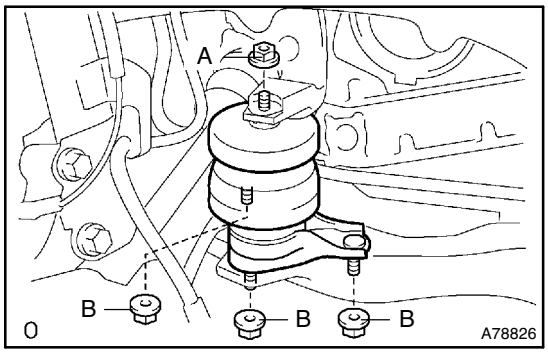

55. УСТАНОВИТЕ ПРАВУЮ ПОДУШКУ ОПОРЫ ДВИГАТЕЛЯ
Момент затяжки:
Гайка A: 95 Н·м (969 кгс·см, 70 фунт-сила-футов)
Гайка B: 87 Н·м (887 кгс·см, 64 фунт-сила-фута)

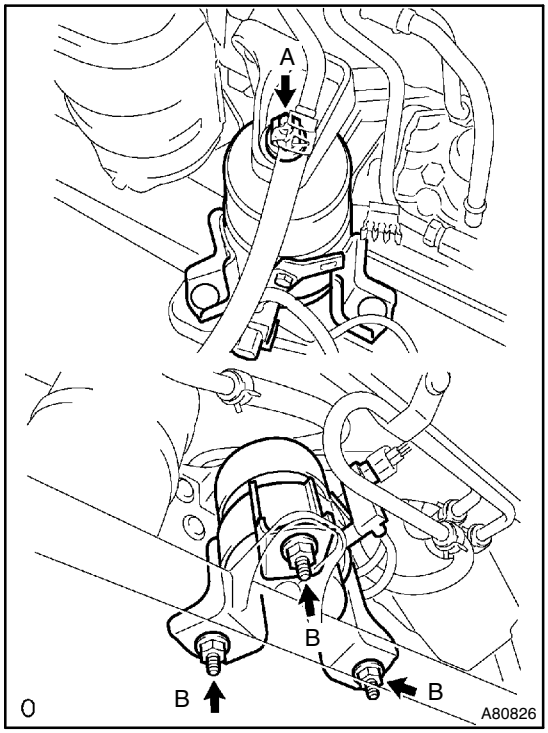

56. УСТАНОВИТЕ ПЕРЕДНЮЮ ПОДУШКУ ОПОРЫ ДВИГАТЕЛЯ
Момент затяжки:
Гайка A: 87 Н·м (887 кгс·см, 64 фунт-сила-фута)
Гайка B: 52 Н·м (530 кгс·см, 38 фунт-сила-футов)

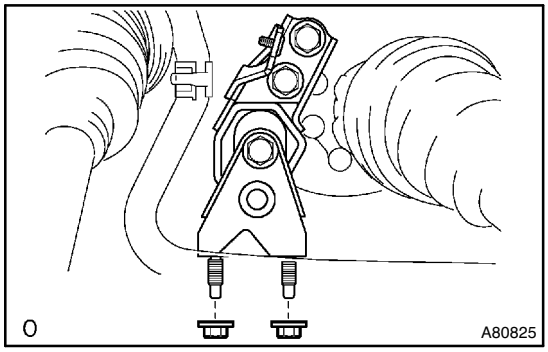

57. УСТАНОВИТЕ ПРАВУЮ ЗАДНЮЮ ПОДУШКУ ОПОРЫ ДВИГАТЕЛЯ
Момент затяжки: 52 Н·м
(530 кгс·см, 38 фунт-сила-футов)

58. УСТАНОВИТЕ КРОНШТЕЙН ОПОРЫ КОМПРЕССОРА N°1
Момент затяжки: 25 Н·м (250 кгс·см, 18 фунт-сила-футов)

59. УСТАНОВИТЕ КОМПРЕССОР И ЭЛЕКТРОМАГНИТНУЮ МУФТУ

(a) Установите компрессор и закрепите его 3 болтами.
Момент затяжки: 25 Н·м (250 кгс·см, 18 фунт-сила-футов)

(b) Закрепите кронштейн натяжной пластины болтом и гайкой.
Момент затяжки:
Болт: 25 Н·м (250 кгс·см, 18 фунт-сила-футов)
Гайка: 26 Н·м (265 кгс·см, 19 фунт-сила-футов)

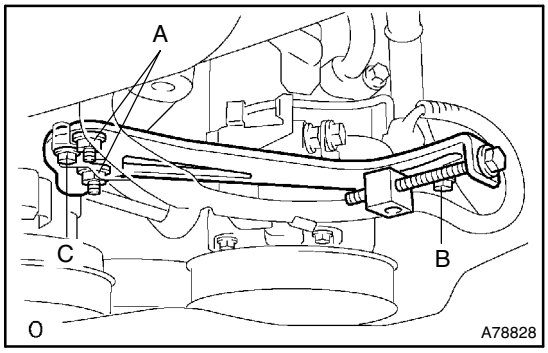

60. УСТАНОВИТЕ НАТЯЖНУЮ ПЛАСТИНУ РЕМНЯ ПРИВОДА ГЕНЕРАТОРА

(a) Закрепите натяжную пластину 2 болтами и 2 гайками.
Момент затяжки:
Гайка A: 43 Н·м (438 кгс·см, 32 фунт-сила-фута)
Болт B: 18 Н·м (184 кгс·см, 13 фунт-сила-футов)
Болт C: 8,4 Н·м (85 кгс·см, 74 фунт-сила-дюйма)

61. УСТАНОВИТЕ НАПРАВЛЯЮЩУЮ ДАТЧИКА УРОВНЯ МАСЛА (см. стр. 14-146)
62. УСТАНОВИТЕ КАТАЛИТИЧЕСКИЙ НЕЙТРАЛИЗАТОР В ВЫПУСКНОМ КОЛЛЕКТОРЕ N°2 (см. стр. 14-146)
63. УСТАНОВИТЕ ТЕПЛОЗАЩИТНЫЙ ЭКРАН ВЫПУСКНОГО КОЛЛЕКТОРА N°2 (см. стр. 14-146)
64. УСТАНОВИТЕ ИЗОЛЯТОР КАТАЛИТИЧЕСКОГО НЕЙТРАЛИЗАТОРА В ВЫПУСКНОМ КОЛЛЕКТОРЕ N°3 (см. стр. 14-146)
65. УСТАНОВИТЕ КРОНШТЕЙН ОПОРЫ ПРИЕМНОЙ ТРУБЫ N°1 (см. стр. 14-33)
66. УСТАНОВИТЕ ПЕРЕДНЮЮ ПРИЕМНУЮ ТРУБУ В СБОРЕ (см. стр. 15-3)
67. УСТАНОВИТЕ ПЕРЕДНЮЮ ПРИЕМНУЮ ТРУБУ N°3 (см. стр. 15-3)
68. УСТАНОВИТЕ ЗУБЧАТОЕ КОЛЕСО РАСПРЕДВАЛА (см. стр. 14-152)
69. УСТАНОВИТЕ ОПОРНЫЙ РОЛИК РЕМНЯ ГАЗОРАСПРЕДЕЛЕНИЯ N°1 (см. стр. 16-17)
70. УСТАНОВИТЕ КРЫШКУ РЕМНЯ ГАЗОРАСПРЕДЕЛЕНИЯ N°3 (см. стр. 14-101)
71. УСТАНОВИТЕ ЗУБЧАТОЕ КОЛЕСО РАСПРЕДВАЛА (см. стр. 14-101)
SST 09960-10010 (09962-01000, 09963-01000), 09249-63010
72. УСТАНОВИТЕ ОПОРНЫЙ РОЛИК РЕМНЯ ГАЗОРАСПРЕДЕЛЕНИЯ N°2 (см. стр. 14-101)
73. ПРОВЕРЬТЕ РЕМЕНЬ ГАЗОРАСПРЕДЕЛЕНИЯ (см. стр. 14-85)
74. УСТАНОВИТЕ РЕМЕНЬ ГАЗОРАСПРЕДЕЛЕНИЯ (см. стр. 14-85)
SST 09960-10010 (09962-01000, 09963-01000)
75. УСТАНОВИТЕ НАТЯЖИТЕЛЬ ЦЕПИ В СБОРЕ N°1 (см. стр. 14-85)
76. УСТАНОВИТЕ НАПРАВЛЯЮЩУЮ РЕМНЯ ГАЗОРАСПРЕДЕЛЕНИЯ N°2 (см. стр. 14-85)
77. УСТАНОВИТЕ ПРАВЫЙ КРОНШТЕЙН ОПОРЫ ДВИГАТЕЛЯ (см. стр. 14-85)
78. УСТАНОВИТЕ КРЫШКУ РЕМНЯ ГАЗОРАСПРЕДЕЛЕНИЯ N°2 (см. стр. 14-85)
79. УСТАНОВИТЕ КРЫШКУ РЕМНЯ ГАЗОРАСПРЕДЕЛЕНИЯ N°1 (см. стр. 14-85)
80. УСТАНОВИТЕ ШКИВ КОЛЕНЧАТОГО ВАЛА (см. стр. 14-85)
SST 09213-54015 (91651-60855), 09330-00021
81. УСТАНОВИТЕ КРОНШТЕЙН ГЕНЕРАТОРА N°2 (см. стр. 14-85)
82. УСТАНОВИТЕ ПРАВУЮ ОПОРУ КРЕПЛЕНИЯ ДВИГАТЕЛЯ N°2 (см. стр. 14-85)
83. УСТАНОВИТЕ ТЯГУ УПРАВЛЕНИЯ ПЕРЕМЕЩЕНИЕМ ДВИГАТЕЛЯ (см. стр. 14-85)

84. УСТАНОВИТЕ КЛИНОВОЙ РЕМЕНЬ ЛОПАСТНОГО НАСОСА (см. стр. 14-5)
85. УСТАНОВИТЕ ГЕНЕРАТОР В СБОРЕ (см. стр. 19-21)
86. УСТАНОВИТЕ КЛИНОВОЙ РЕМЕНЬ N°1 (МЕЖДУ КОМПРЕССОРОМ СИСТЕМЫ КОНДИЦИОНИРОВАНИЯ И ШКИВОМ КОЛЕНЧАТОГО ВАЛА) (см. стр. 14-5)
87. ПРОВЕРЬТЕ ПРОГИБ И НАТЯЖЕНИЕ ПРИВОДНОГО РЕМНЯ (СРАВНИТЕ С ЗАДАННЫМИ ЗНАЧЕНИЯМИ) (см. стр. 14-1)
88. УСТАНОВИТЕ НАРУЖНУЮ ВЕРХНЮЮ ПАНЕЛЬ КОЖУХА (см. стр. 11-14)
89. УСТАНОВИТЕ ТЯГУ СТЕКЛООЧИСТИТЕЛЯ ВЕТРОВОГО СТЕКЛА В СБОРЕ (см. стр. 66-12)
90. УСТАНОВИТЕ ПЕРЕДНИЙ ЛЕВЫЙ РЫЧАГ СТЕКЛООЧИСТИТЕЛЯ (см. стр. 66-12)
91. УСТАНОВИТЕ ПЕРЕДНИЙ ПРАВЫЙ РЫЧАГ СТЕКЛООЧИСТИТЕЛЯ (см. стр. 66-12)
92. УСТАНОВИТЕ ПРАВОЕ ПЕРЕДНЕЕ КОЛЕСО (см. стр. 14-5)
93. ДОЛЕЙТЕ МОТОРНОЕ МАСЛО (см. стр. 17-23)
94. ПРОВЕРЬТЕ, НЕТ ЛИ УТЕЧЕК МОТОРНОГО МАСЛА
95. ПРОВЕРЬТЕ, НЕТ ЛИ УТЕЧЕК ВЫХЛОПНЫХ ГАЗОВ