ПРОВЕРКА

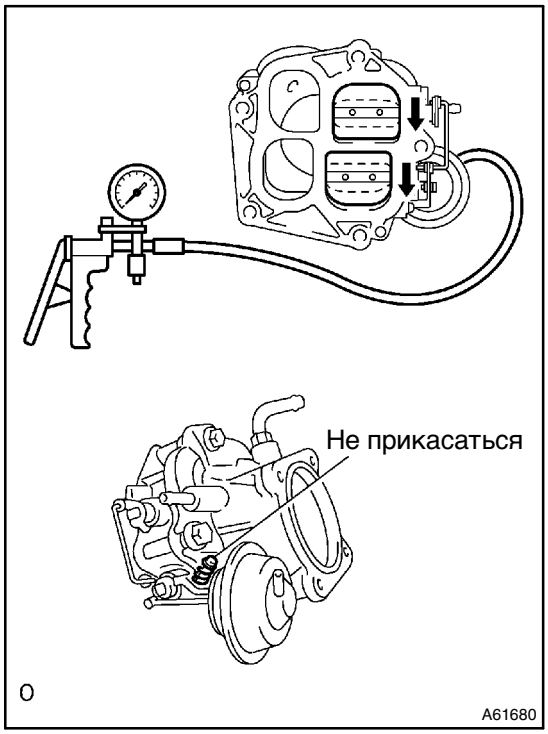

1. ПРОВЕРЬТЕ КЛАПАН УПРАВЛЕНИЯ ВПУСКОМ ВОЗДУХА №2 В СБОРЕ (ДЛЯ ДВИГАТЕЛЯ ТИПА 1MZ-FE)

(a) Создайте вакуум 26,7 кПа (200 мм рт. ст., 7,9 дюйм. рт. ст.) в приводе и убедитесь в том, что шток цилиндра перемещается.

(b) Через 1 минуту после создания вакуума удостоверьтесь в том, что шток цилиндра не вернулся в исходное положение.

(c) Если работа системы нарушена, замените клапан управления впуском воздуха в сборе.

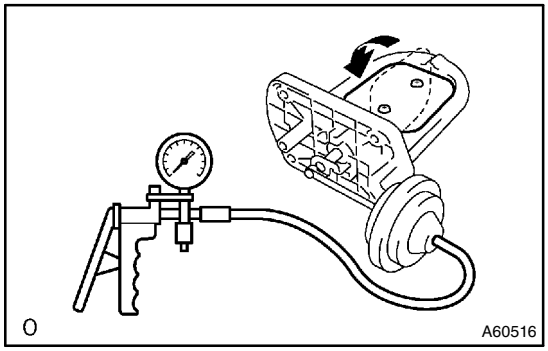

2. ПРОВЕРЬТЕ КЛАПАН УПРАВЛЕНИЯ ВПУСКОМ ВОЗДУХА №3 В СБОРЕ

(a) Создайте вакуум 26,7 кПа (200 мм рт. ст., 7,9 дюйм. рт. ст.) в приводе и убедитесь в том, что шток цилиндра перемещается.

(b) Через 1 минуту после создания вакуума удостоверьтесь в том, что шток цилиндра не вернулся в исходное положение.

(c) Если работа системы нарушена, замените клапан управления впуском воздуха №2 в сборе.

ПРИМЕЧАНИЕ:

Не прикасайтесь к регулировочному винту.

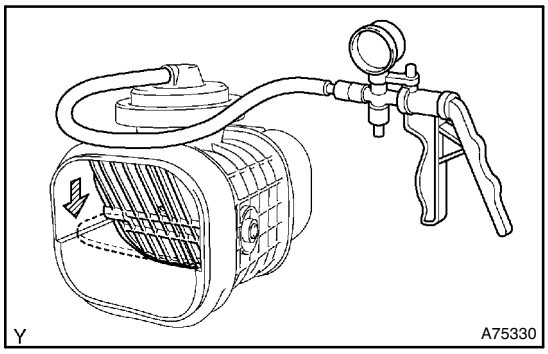

3. ПРОВЕРЬТЕ КРЫШКУ ВОЗДУШНОГО ФИЛЬТРА

(a) Проверьте работу приводного механизма

(1) Создайте вакуум 26,7 кПа (200 мм рт. ст., 7,9 дюйм. рт. ст.) в приводе и убедитесь в том, что шток цилиндра перемещается.

(2) Через 1 минуту после создания вакуума удостоверьтесь в том, что шток цилиндра не вернулся в исходное положение.

(3) Если работа системы нарушена, замените клапан управления впуском воздуха №3 в сборе.

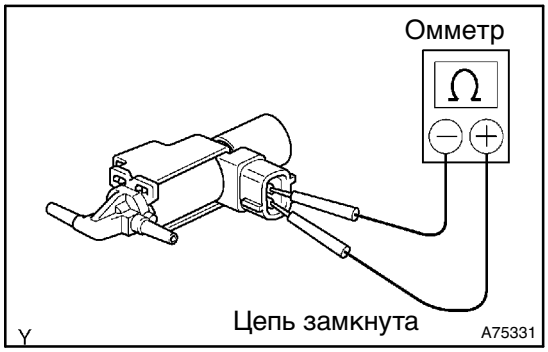

(b) Проверьте электропроводность цепи VSV.

(1) С помощью омметра проверьте наличие электропроводности между контактами.

Сопротивление: 37-44 Ом при 20°C (68°F)

В случае отсутствия электропроводности замените VSV.

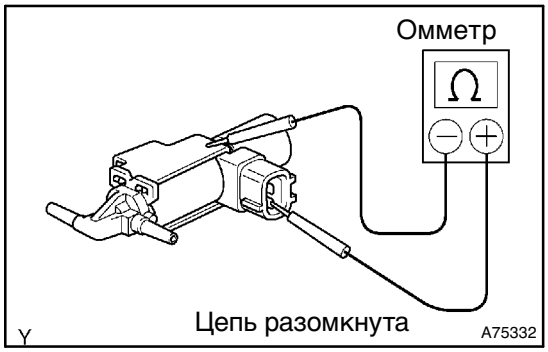

(2) Проверьте, нет ли замыкания цепи VSV на массу.

- С помощью омметра убедитесь в отсутствии электропроводности между контактами и кузовом.

При наличии электропроводности замените VSV.

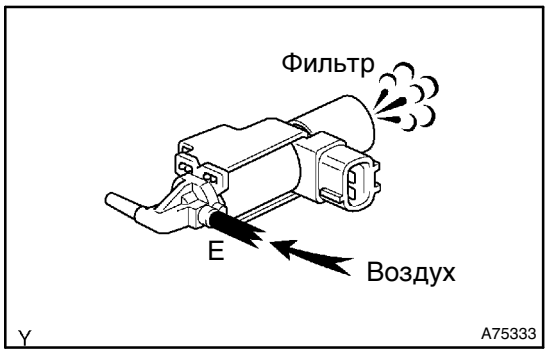

(3) Проверьте работу VSV.

- Убедитесь в том, что воздух из канала E поступает в фильтр.

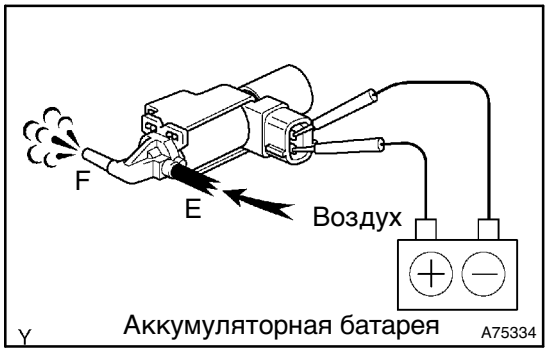

- Подайте напряжение аккумуляторной батареи на контакты.
- Убедитесь в том, что воздух из канала E поступает в канал F.

Если VSV не работает надлежащим образом, замените его.

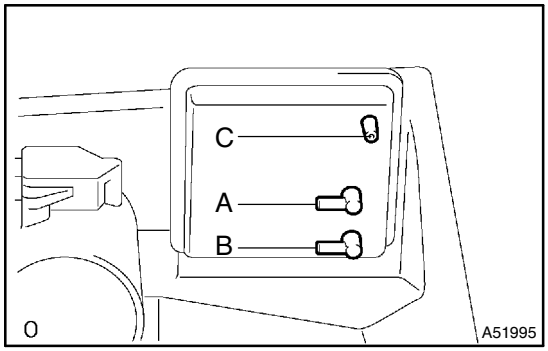

4. ПРОВЕРЬТЕ КЛАПАН УПРАВЛЕНИЯ ВПУСКОМ ВОЗДУХА В СБОРЕ

(a) Закройте патрубок C пальцем и убедитесь в наличии воздушного потока из канала B в канал A.

(b) Закройте патрубок C пальцем и убедитесь в отсутствии воздушного потока из канала A в канал B.

(c) Закройте пальцами патрубки A и C, создайте вакуум 60 кПа (450 мм рт.ст., 18 дюймов рт.ст.) в канале B и подождите 1 минуту, после чего удостоверьтесь в сохранении созданного уровня вакуума.

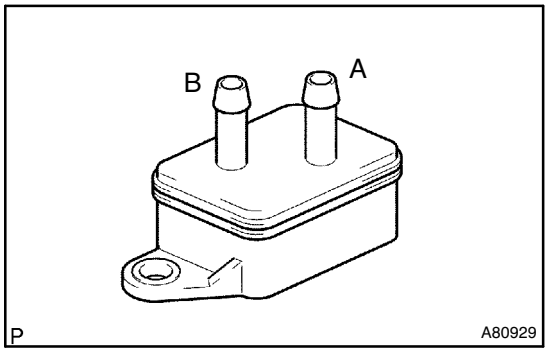

5. ПРОВЕРЬТЕ ВАКУУМНЫЙ РАСШИРИТЕЛЬНЫЙ БАЧОК

(a) Убедитесь в том, что вакуумный расширительный бачок не продувается при подаче воздуха в канал A и продувается при всасывании.

(b) Закройте патрубок B заглушкой и подключите к патрубку A ручной вакуумный насос (MITYVAC). Затем создайте вакуум (66,7 кПа, 500 мм рт. ст., 19,7 дюйм. рт. ст.) в вакуумном расширительном бачке. Подождите 1 минуту и убедитесь в том, что вакуум внутри бачка остался на том же уровне.

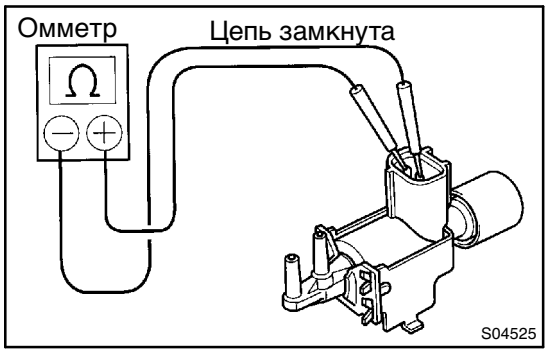

6. ПРОВЕРЬТЕ ЭЛЕКТРОВАКУУМНЫЙ КЛАПАН №1 В СБОРЕ

(a) Проверьте, нет ли обрыва в цепи VSV.

(1) С помощью омметра проверьте наличие электропроводности между контактами.

Сопротивление: 33-39 Ом при 20°C (68°F)

В случае отсутствия электропроводности замените VSV.

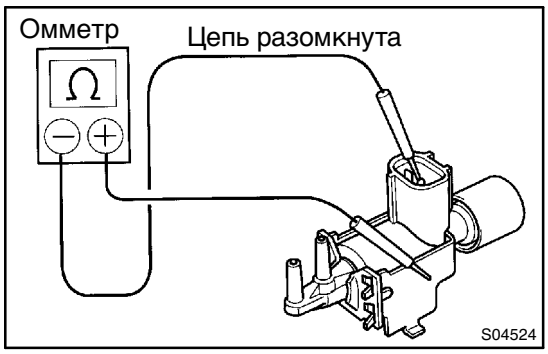

(b) Проверьте, нет ли замыкания цепи VSV на массу.

(1) С помощью омметра убедитесь в отсутствии электропроводности между контактами и кузовом.

При наличии электропроводности замените VSV.

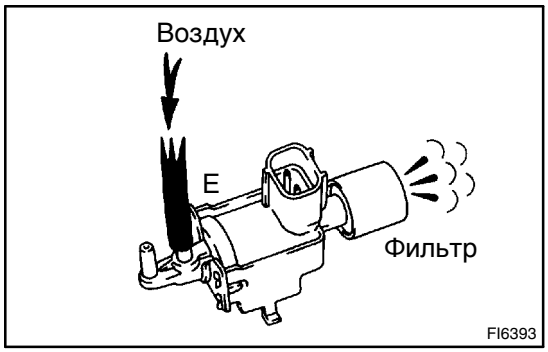

(c) Проверьте работу VSV.

(1) Убедитесь в том, что воздух из канала E поступает в фильтр.

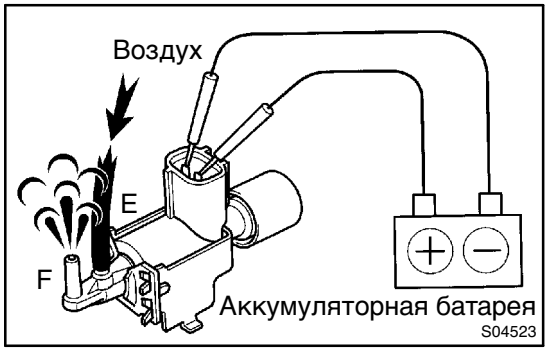

(2) Подайте напряжение аккумуляторной батареи на контакты.

(3) Убедитесь в том, что воздух из канала E поступает в канал F.

Если VSV не работает надлежащим образом, замените его.