РАСПРЕДВАЛ (ПРАВЫЙ РЯД ЦИЛИНДРОВ) (1MZ–FE/3MZ–FE)

УЗЛЫ И ДЕТАЛИ

141D3-01

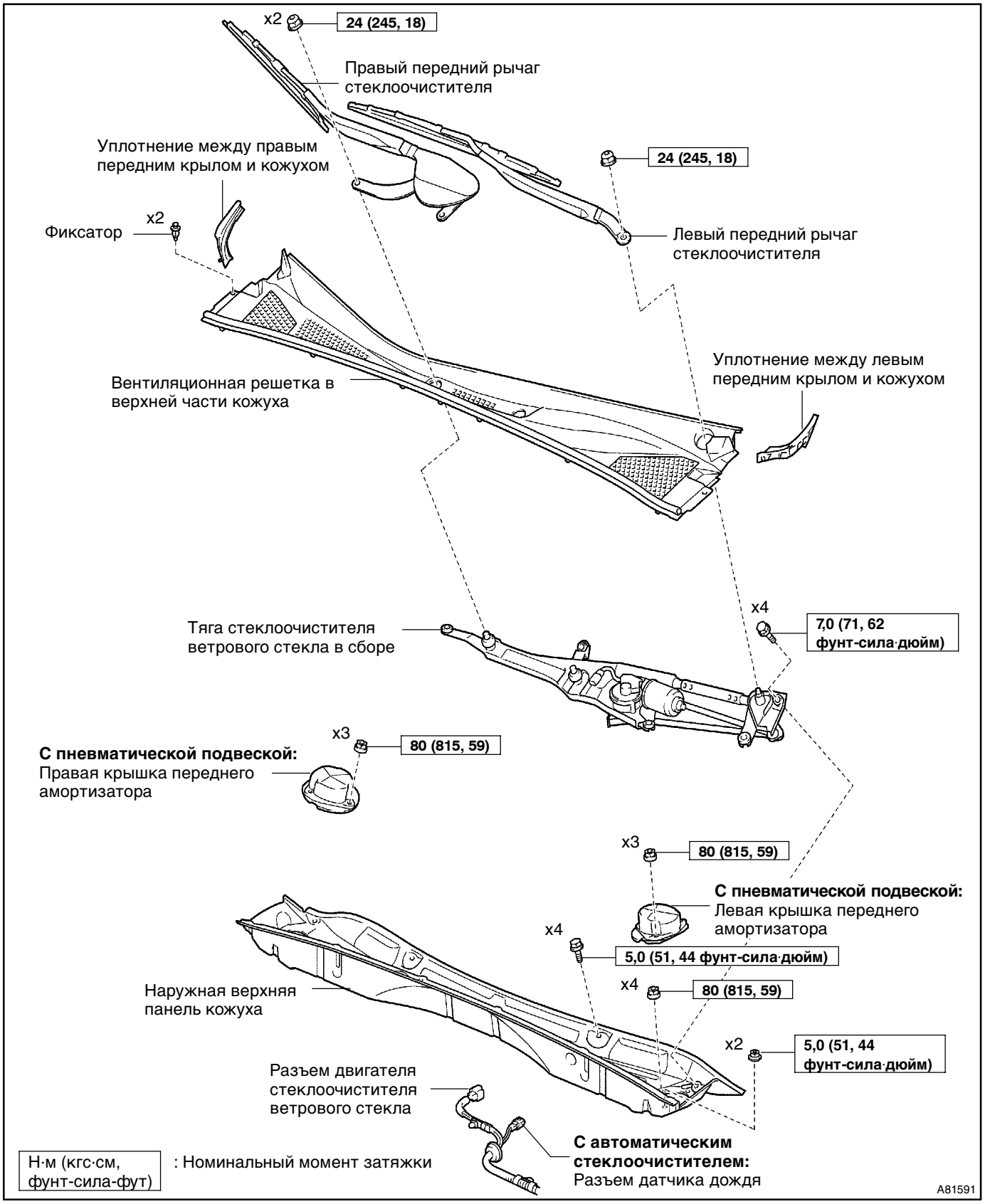

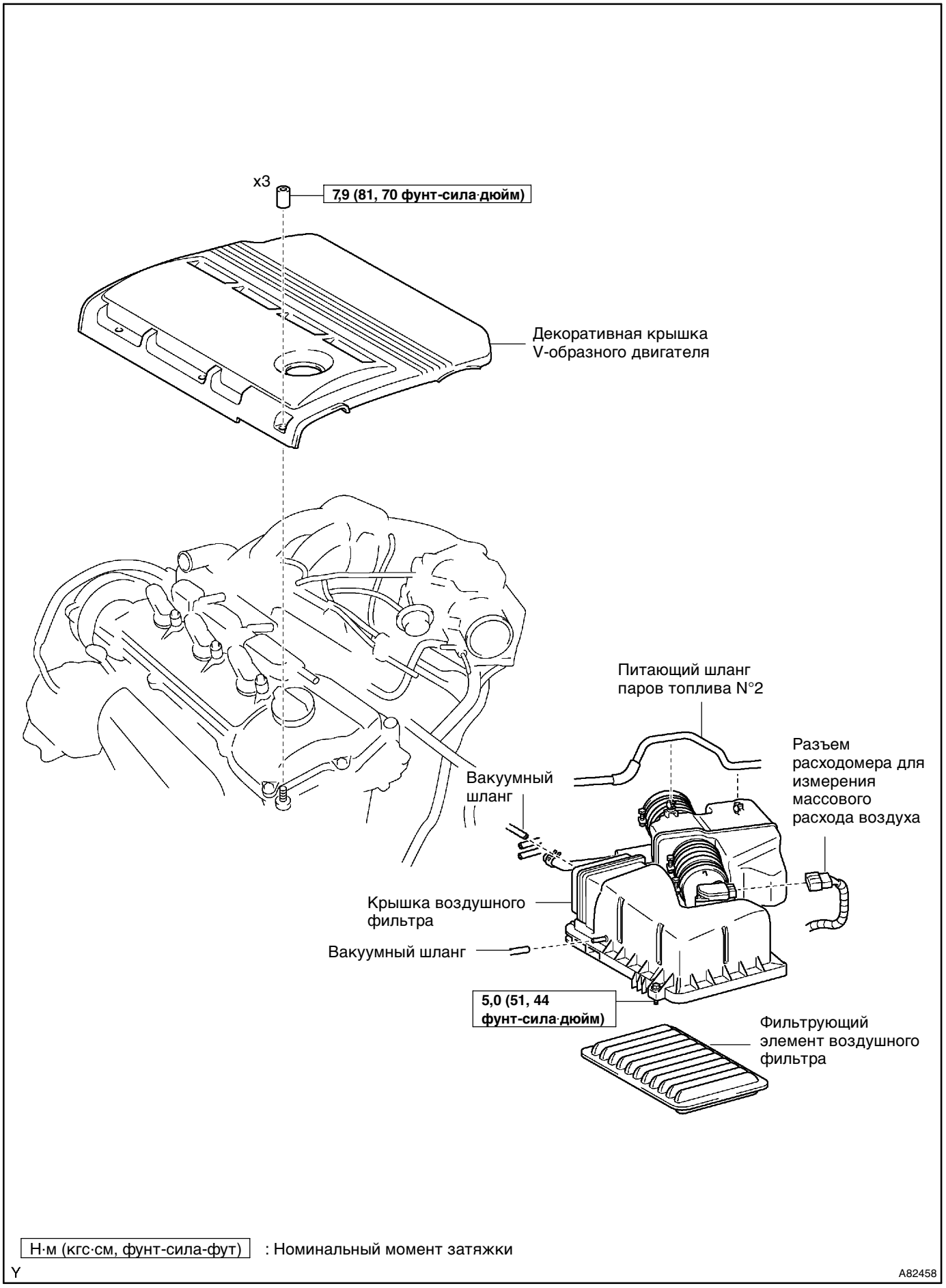
x3
7,9 (81, 70 фунт-сила·дюйм)
Декоративная крышка V-образного двигателя
Питающий шланг паров топлива N°2
Разъем расходомера для измерения массового расхода воздуха
Вакуумный шланг
Крышка воздушного фильтра
Вакуумный шланг
5,0 (51, 44 фунт-сила·дюйм)
Фильтрующий элемент воздушного фильтра
Н·м (кгс·см, фунт-сила-фут) : Номинальный момент затяжки
Y
A82458

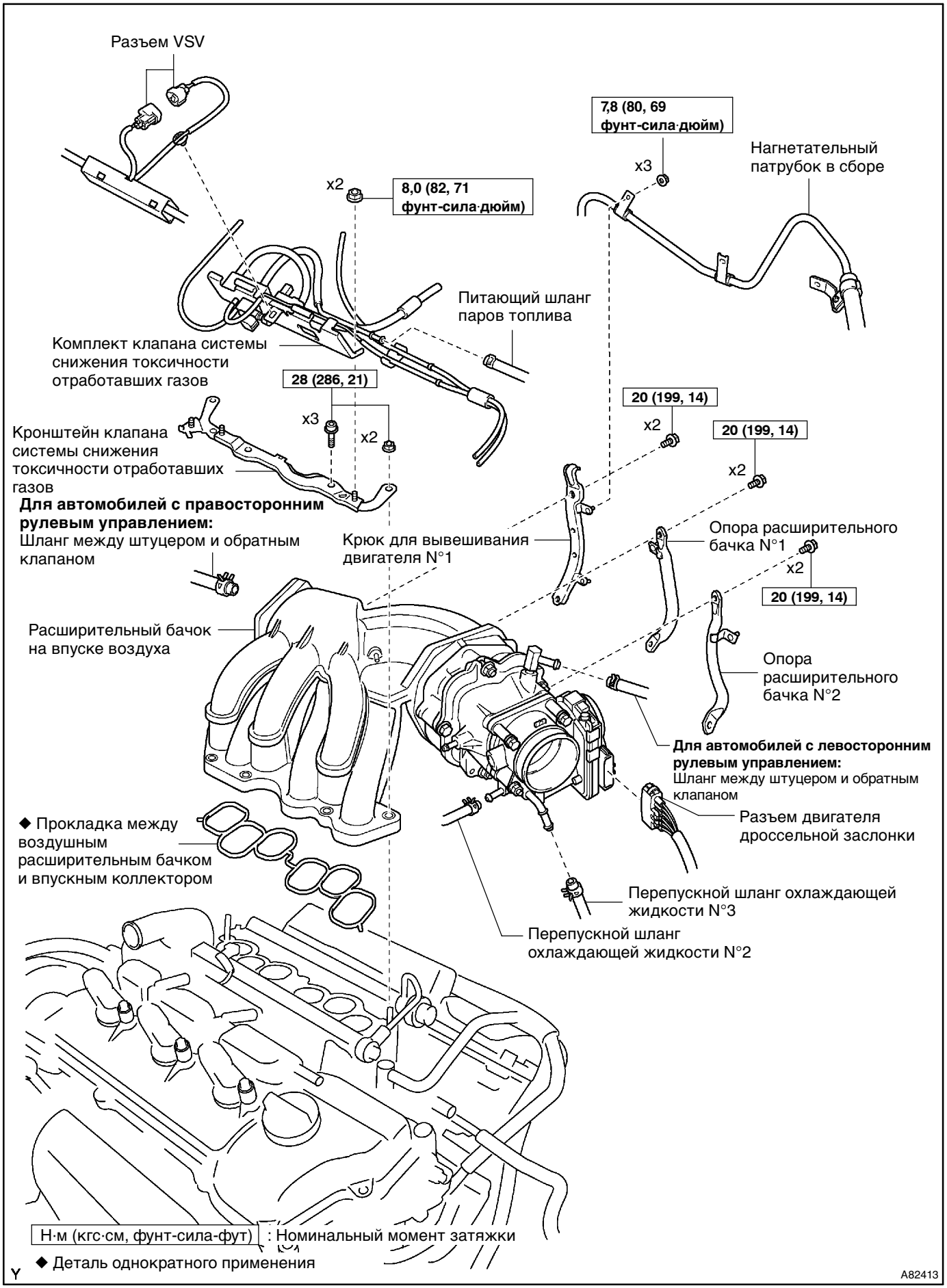
Разъем VSV
7,8 (80, 69 фунт-сила·дюйм)
x3
Нагнетательный патрубок в сборе
x2
8,0 (82, 71 фунт-сила·дюйм)
Питающий шланг паров топлива
Комплект клапана системы снижения токсичности отработавших газов
28 (286, 21)
x3
x2
20 (199, 14)
x2
20 (199, 14)
x2
Кронштейн клапана системы снижения токсичности отработавших газов
Для автомобилей с правосторонним рулевым управлением:
Шланг между штуцером и обратным клапаном
Крюк для вывешивания двигателя N°1
Опора расширительного бачка N°1
x2
20 (199, 14)
Расширительный бачок на впуске воздуха
Опора расширительного бачка N°2
Для автомобилей с левосторонним рулевым управлением:
Шланг между штуцером и обратным клапаном
Разъем двигателя дроссельной заслонки
◆ Прокладка между воздушным расширительным бачком и впускным коллектором
Перепускной шланг охлаждающей жидкости N°3
Перепускной шланг охлаждающей жидкости N°2
Н·м (кгс·см, фунт-сила-фут) : Номинальный момент затяжки
◆ Деталь однократного применения
Y
A82413

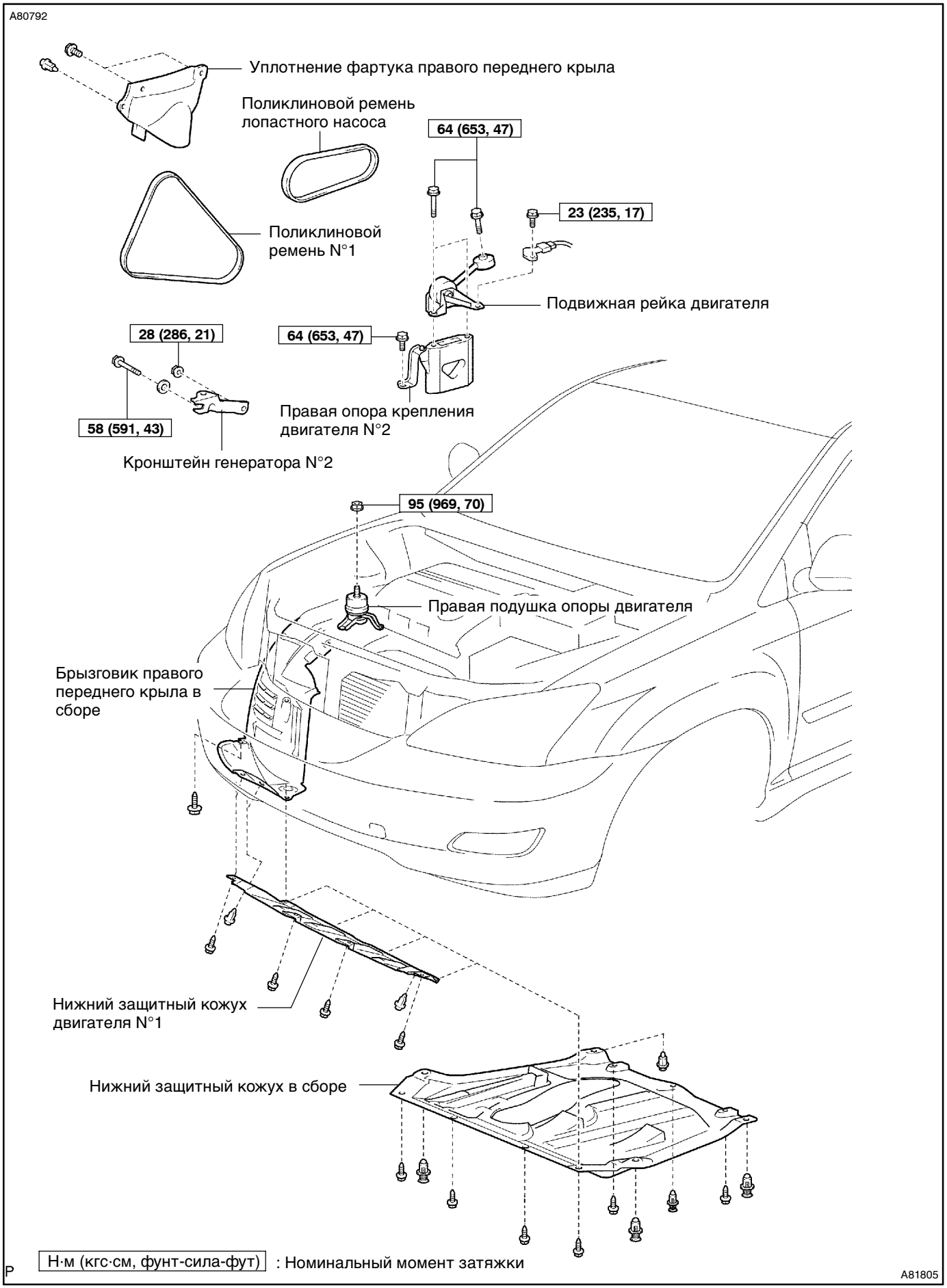
A80792
Уплотнение фартука правого переднего крыла
Поликлиновой ремень лопастного насоса
64 (653, 47)
23 (235, 17)
Поликлиновой ремень N°1
Подвижная рейка двигателя
28 (286, 21)
64 (653, 47)
58 (591, 43)
Правая опора крепления двигателя N°2
Кронштейн генератора N°2
95 (969, 70)
Правая подушка опоры двигателя
Брызговик правого переднего крыла в сборе
Нижний защитный кожух двигателя N°1
Нижний защитный кожух в сборе
Н·м (кгс·см, фунт-сила-фут) : Номинальный момент затяжки
A81805

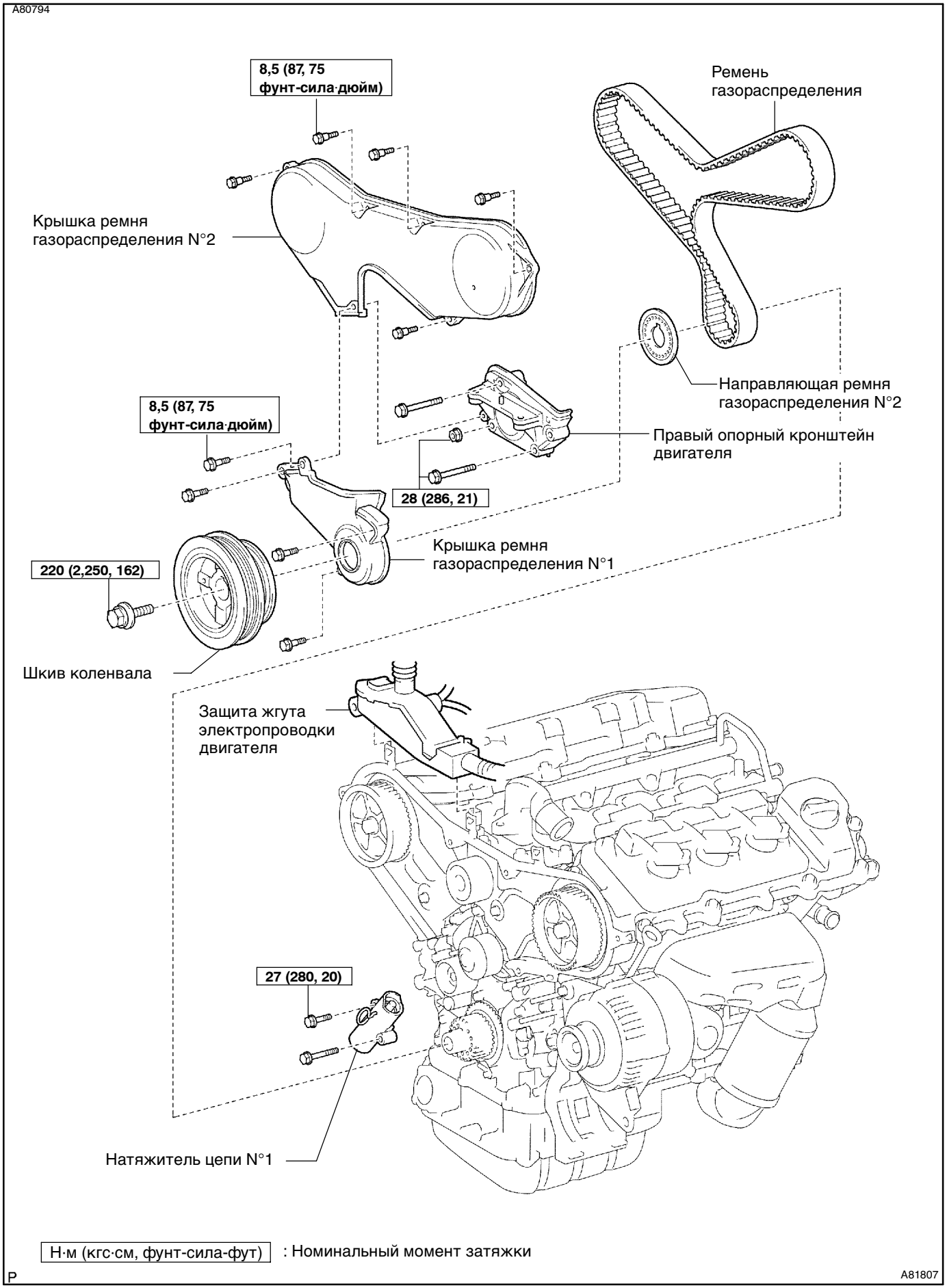
A80794
8,5 (87, 75 фунт-сила·дюйм)
Ремень газораспределения
Крышка ремня газораспределения N°2
Направляющая ремня газораспределения N°2
8,5 (87, 75 фунт-сила·дюйм)
Правый опорный кронштейн двигателя
28 (286, 21)
Крышка ремня газораспределения N°1
220 (2,250, 162)
Шкив коленвала
Защита жгута электропроводки двигателя
27 (280, 20)
Натяжитель цепи N°1
Н·м (кгс·см, фунт-сила-фут) : Номинальный момент затяжки
P
A81807

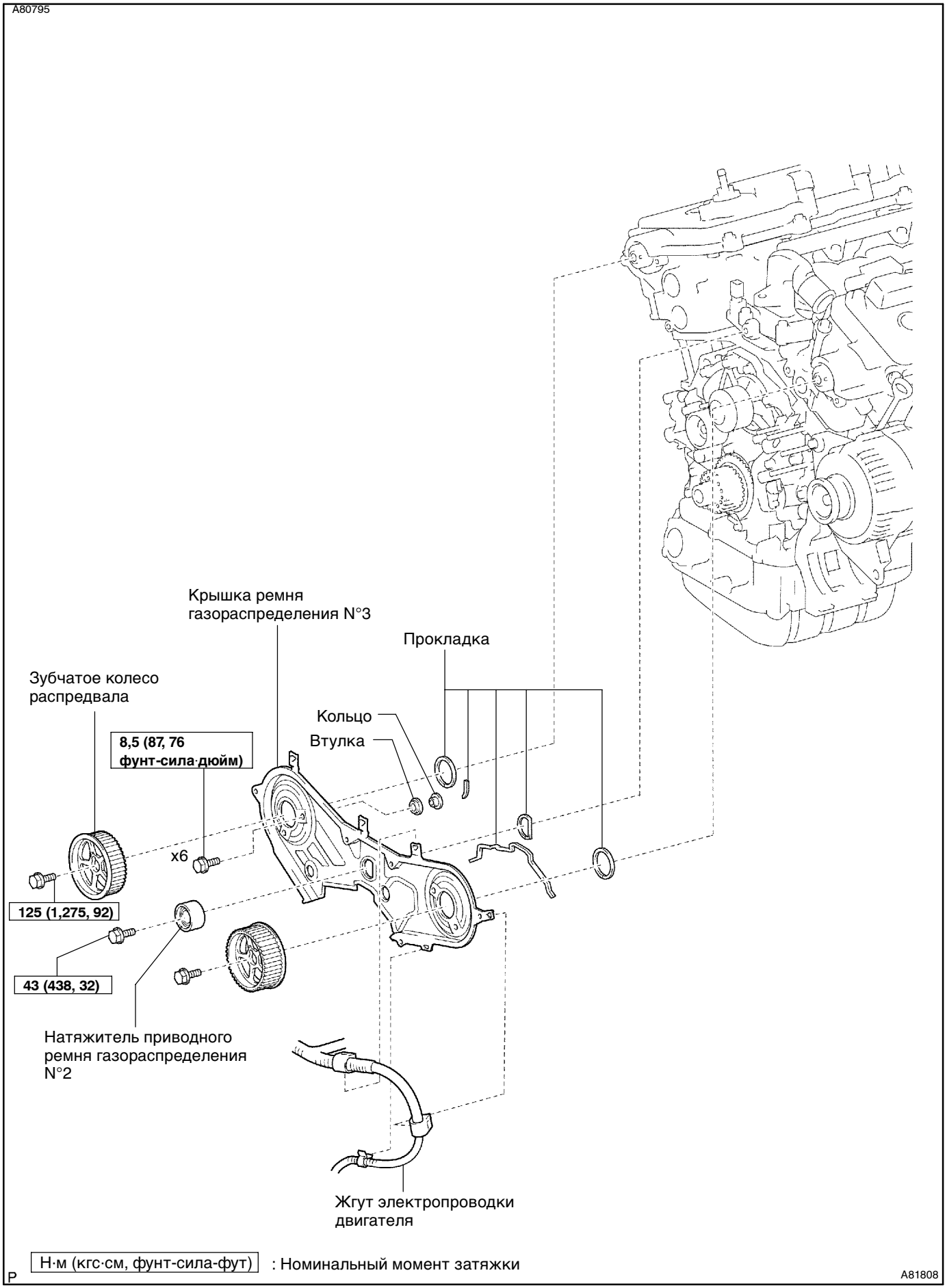
A80795
Крышка ремня газораспределения N°3
Прокладка
Зубчатое колесо распредвала
Кольцо
Втулка
8,5 (87, 76 фунт-сила·дюйм)
x6
125 (1,275, 92)
43 (438, 32)
Натяжитель приводного ремня газораспределения N°2
Жгут электропроводки двигателя
Н·м (кгс·см, фунт-сила-фут) : Номинальный момент затяжки
P
A81808

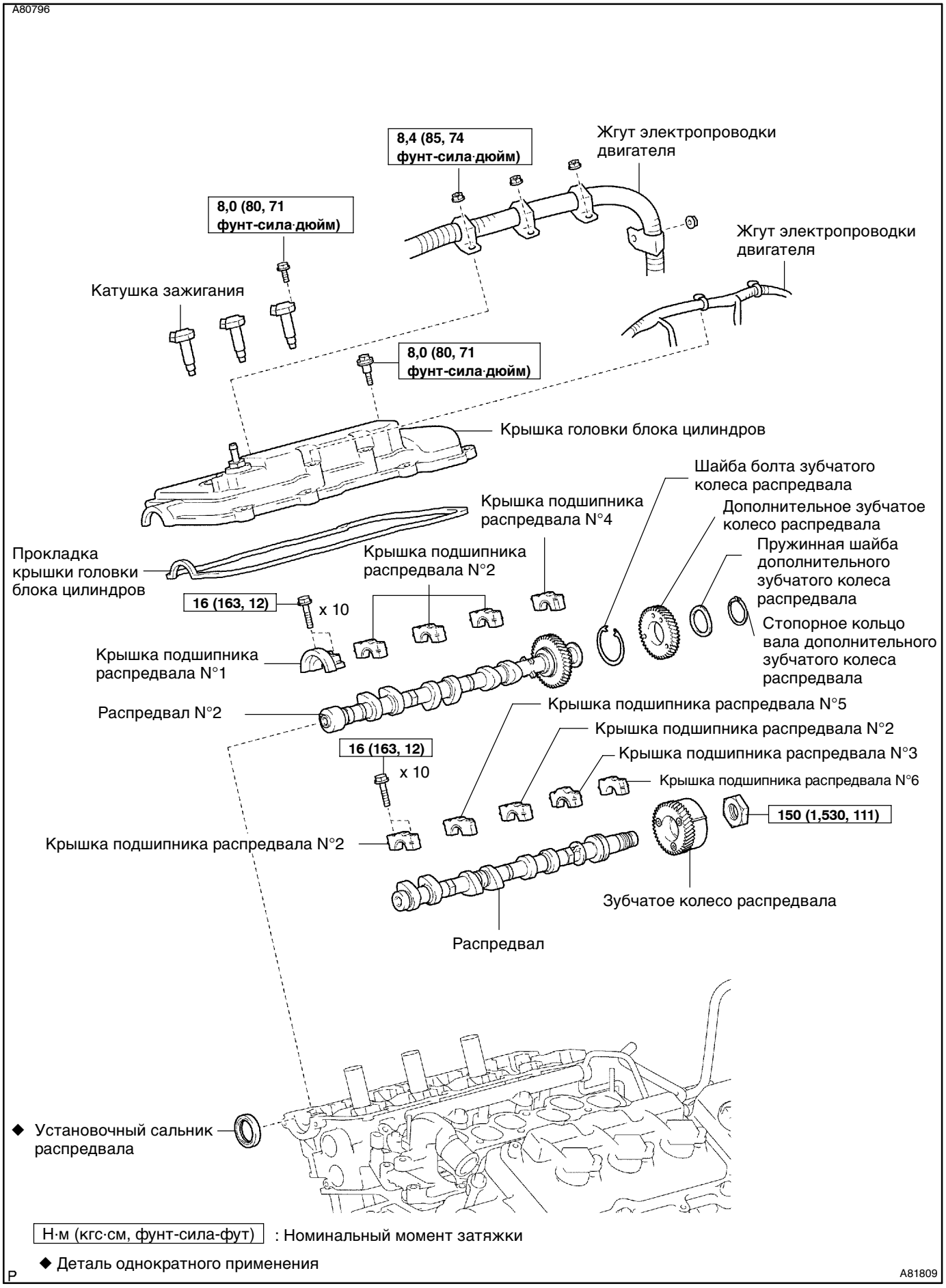
A80796
8,4 (85, 74 фунт-сила·дюйм)
Жгут электропроводки двигателя
8,0 (80, 71 фунт-сила·дюйм)
Жгут электропроводки двигателя
Катушка зажигания
8,0 (80, 71 фунт-сила·дюйм)
Крышка головки блока цилиндров
Шайба болта зубчатого колеса распредвала
Крышка подшипника распредвала N°4
Дополнительное зубчатое колесо распредвала
Прокладка крышки головки блока цилиндров
Крышка подшипника распредвала N°2
Пружинная шайба дополнительного зубчатого колеса распредвала
16 (163, 12)
x 10
Стопорное кольцо вала дополнительного зубчатого колеса распредвала
Крышка подшипника распредвала N°1
Распредвал N°2
Крышка подшипника распредвала N°5
Крышка подшипника распредвала N°2
16 (163, 12)
Крышка подшипника распредвала N°3
x 10
Крышка подшипника распредвала N°6
150 (1,530, 111)
Крышка подшипника распредвала N°2
Зубчатое колесо распредвала
Распредвал
◆ Установочный сальник распредвала
Н·м (кгс·см, фунт-сила-фут) : Номинальный момент затяжки
◆ Деталь однократного применения
P
A81809