141D6-01

ЗАМЕНА

1. **СЛЕЙТЕ ОХЛАЖДАЮЩУЮ ЖИДКОСТЬ (см. стр. 16–11)**
2. **СНИМИТЕ ПРАВОЕ ПЕРЕДНЕЕ КОЛЕСО**
3. **СНИМИТЕ ПЕРЕДНИЙ ПРАВЫЙ РЫЧАГ СТЕКЛООЧИСТИТЕЛЯ (см. стр. 66–12)**
4. **СНИМИТЕ ПЕРЕДНИЙ ЛЕВЫЙ РЫЧАГ СТЕКЛООЧИСТИТЕЛЯ (см. стр. 66–12)**
5. **СНИМИТЕ ВЕНТИЛЯЦИОННУЮ РЕШЕТКУ В ВЕРХНЕЙ ЧАСТИ КОЖУХА (см. стр. 66–12)**
6. **СНИМИТЕ ТЯГУ СТЕКЛООЧИСТИТЕЛЯ ВЕТРОВОГО СТЕКЛА (см. стр. 66–12)**
7. **СНИМИТЕ НАРУЖНУЮ ВЕРХНЮЮ ПАНЕЛЬ КОЖУХА (см. стр. 11–14)**
8. **СНИМИТЕ ДЕКОРАТИВНУЮ КРЫШКУ V-ОБРАЗНОГО ДВИГАТЕЛЯ (см. стр. 14–7)**
9. **СНИМИТЕ ШЛАНГ НА ВПУСКЕ РАДИАТОРА**
10. **СНИМИТЕ КАТУШКУ ЗАЖИГАНИЯ**
11. **СНИМИТЕ ЛЕВУЮ КРЫШКУ ГОЛОВКИ ЦИЛИНДРОВ (см. стр. 14–7)**
12. **СНИМИТЕ НИЖНИЙ ЗАЩИТНЫЙ КОЖУХ ДВИГАТЕЛЯ**
13. **СНИМИТЕ НИЖНИЙ ЗАЩИТНЫЙ КОЖУХ ДВИГАТЕЛЯ N°1**
14. **СНИМИТЕ УПЛОТНЕНИЕ ФАРТУКА ПРАВОГО ПЕРЕДНЕГО КРЫЛА (см. стр. 18–6)**
15. **СНИМИТЕ ПОЛИКЛИНОВОЙ РЕМЕНЬ N°1 (МЕЖДУ КОМПРЕССОРОМ СИСТЕМЫ КОНДИЦИОНИРОВАНИЯ И ШКИВОМ КОЛЕНВАЛА) (см. стр. 14–5)**
16. **СНИМИТЕ ПОЛИКЛИНОВОЙ РЕМЕНЬ ЛОПАСТНОГО НАСОСА (см. стр. 14–5)**
17. **СНИМИТЕ ТЯГУ УПРАВЛЕНИЯ ПЕРЕМЕЩЕНИЕМ ДВИГАТЕЛЯ (см. стр. 14–85)**
18. **СНИМИТЕ ПРАВУЮ ОПОРУ КРЕПЛЕНИЯ ДВИГАТЕЛЯ N°2 (см. стр. 14–85)**
19. **СНИМИТЕ КРОНШТЕЙН ГЕНЕРАТОРА N°2 (см. стр. 14–85)**
20. **СНИМИТЕ ШКИВ КОЛЕНВАЛА (см. стр. 14–85)**
    Специальный инструмент (SST): 09213–54015 (91651–60855), 09330–00021, 09950–50013 (09951–05010, 09952–05010, 09953–05020, 09954–05031)
21. **СНИМИТЕ КРЫШКУ РЕМНЯ ГАЗОРАСПРЕДЕЛЕНИЯ N°1**
22. **СНИМИТЕ КРЫШКУ РЕМНЯ ГАЗОРАСПРЕДЕЛЕНИЯ N°2 (см. стр. 14–85)**
23. **СНИМИТЕ ПРАВЫЙ КРОНШТЕЙН ОПОРЫ КРЕПЛЕНИЯ ДВИГАТЕЛЯ (см. стр. 14–85)**
24. **СНИМИТЕ НАПРАВЛЯЮЩУЮ РЕМНЯ ГАЗОРАСПРЕДЕЛЕНИЯ N°2**
25. **СНИМИТЕ РЕМЕНЬ ГАЗОРАСПРЕДЕЛЕНИЯ (см. стр. 14–85)**
26. **СНИМИТЕ НАТЯЖИТЕЛЬ ПРИВОДНОГО РЕМНЯ ГАЗОРАСПРЕДЕЛЕНИЯ N°2**
27. **СНИМИТЕ ШКИВ РАСПРЕДВАЛА (см. стр. 14–101)**
    Специальный инструмент (SST): 09960–10010 (09962–01000, 09963–01000), 09249–63010
28. **СНИМИТЕ КРЫШКУ РЕМНЯ ГАЗОРАСПРЕДЕЛЕНИЯ N°3 (см. стр. 14–101)**
29. **СНИМИТЕ РАСПРЕДВАЛ N°3**

ПРИМЕЧАНИЕ:
Из-за малого осевого зазора распредвала при снятии распредвал следует удерживать строго горизонтально. Распредвал следует установить строго горизонтально, иначе можно повредить головку цилиндра или распредвал. Чтобы избежать этого, следует выполнить указанные ниже действия.

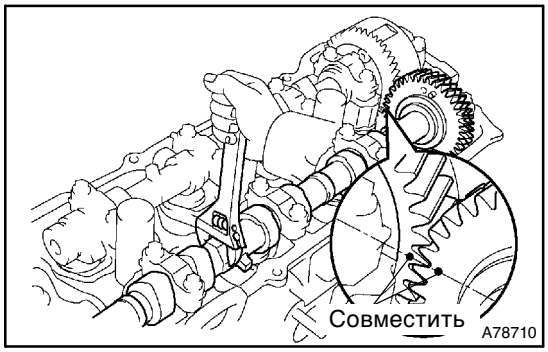

(a) Совместите установочные метки (1 точка) на ведущей и ведомой шестернях распредвала, проворачивая его гаечным ключом.

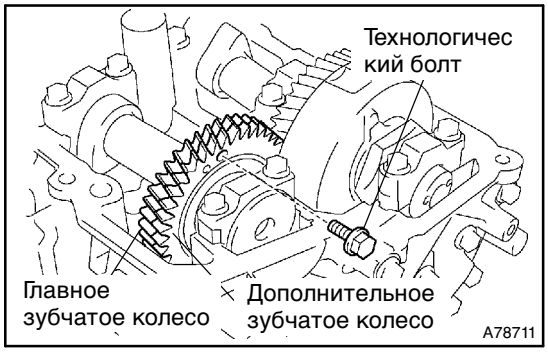

(b) Закрепите дополнительное зубчатое колесо выпускного распредвала на главном зубчатом колесе технологическим болтом.

Момент затяжки: 5,4 Н·м (55 кгс·см, 48 фунт-сила·дюйм)

Рекомендуемый технологический болт

Диаметр резьбы	6 мм
Шаг резьбы	1,0 мм
Длина болта	16 – 20 мм

УКАЗАНИЕ:
При снятии распредвала установите технологический болт, чтобы не допустить воздействия на дополнительное зубчатое колесо скручивающего упругого усилия.

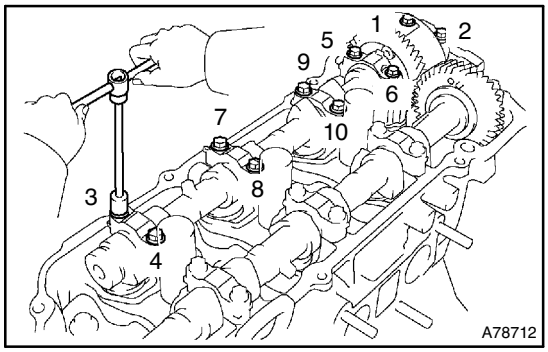

(c) В несколько приемов равномерно ослабьте затяжку и снимите 10 болтов крышек подшипников в последовательности, показанной на рисунке. Снимите 5 крышек подшипников и распредвал N°3.

ПРИМЕЧАНИЕ:
- **Не вынимайте распредвал с усилием.**
- **Не повредите часть головки блока цилиндров, на которую опирается вал.**

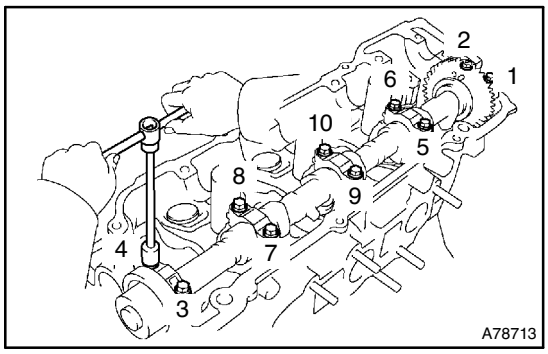

30. СНИМИТЕ РАСПРЕДВАЛ N°4

(a) В несколько приемов равномерно ослабьте затяжку и снимите 10 болтов крышек подшипников в последовательности, показанной на рисунке. Снимите 5 крышек подшипников и распредвал N°4.

ПРИМЕЧАНИЕ:
- **Не вынимайте распредвал с усилием.**
- **Не повредите часть головки блока цилиндров, на которую опирается вал.**

(b) Снимите сальник с распредвала N°4.

31. СНИМИТЕ ЗУБЧАТОЕ КОЛЕСО РАСПРЕДВАЛА (см. стр. 14–101)

32. СНИМИТЕ ДОПОЛНИТЕЛЬНОЕ ЗУБЧАТОЕ КОЛЕСО РАСПРЕДВАЛА N°3 (см. стр. 14–101)

Специальный инструмент (SST): 09960–10010 (09962–01000, 09963–00500)

33. УСТАНОВИТЕ ДОПОЛНИТЕЛЬНОЕ ЗУБЧАТОЕ КОЛЕСО РАСПРЕДВАЛА N°3 (см. стр. 14–101)

Специальный инструмент (SST): 09960–10010 (09962–01000, 09963–00500)

34. УСТАНОВИТЕ ЗУБЧАТОЕ КОЛЕСО РАСПРЕДВАЛА (см. стр. 14–101)

35. УСТАНОВИТЕ РАСПРЕДВАЛ N°4

ПРИМЕЧАНИЕ:

Из-за малого осевого зазора распредвала при сборке его следует удерживать строго горизонтально. Распредвал следует установить строго горизонтально, иначе можно повредить головку цилиндра или распредвал. Чтобы избежать этого, следует выполнить указанные ниже действия.

(a) Смажьте торцевую часть и шейку распредвала моторным маслом.

(b) Установите распредвал N°4 под углом 90° относительно метки синхронизации (1 точка) на головке блока цилиндров.

(c) Нанесите универсальную консистентную смазку на кромку нового сальника.

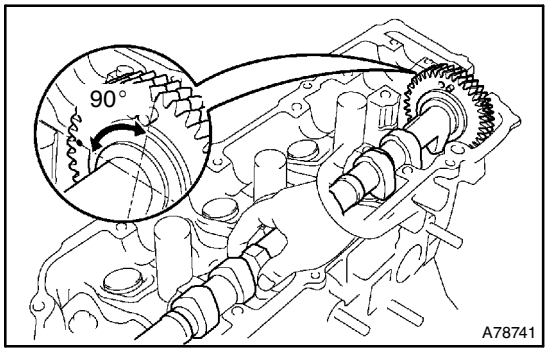

(d) Установите сальник на распредвал.

ПРИМЕЧАНИЕ:

- **Не переворачивайте кромку сальника.**
- **Вставьте сальник до упора.**

(e) Удалите весь старый герметик с контактной поверхности.

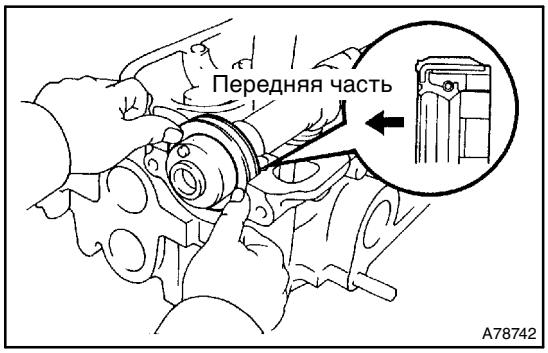

(f) Нанесите герметик на крышку корпуса подшипника N°1, как показано на рисунке.

Сальник: Номер по каталогу 08826–00080 или аналогичный

ПРИМЕЧАНИЕ:

- **В течение 5 минут после нанесения герметика установите крышку подшипника N°1.**
- **В течение 2 часов после установки не следует подвергать уплотнение воздействию моторного масла.**

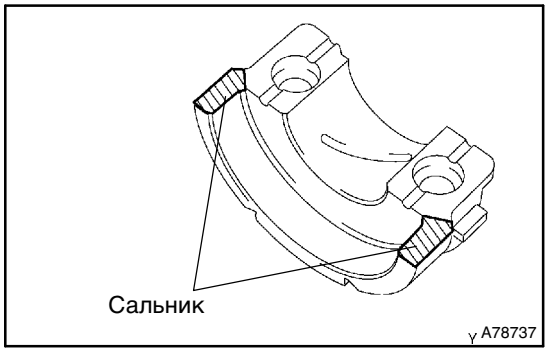

(g) Установите на место 5 крышек подшипников.

(h) Нанесите тонкий слой моторного масла на резьбу и под головки болтов крышек шатунов.

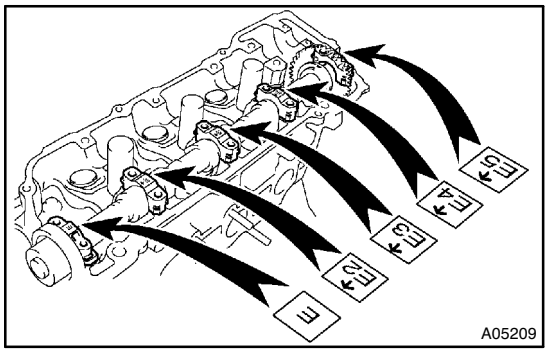

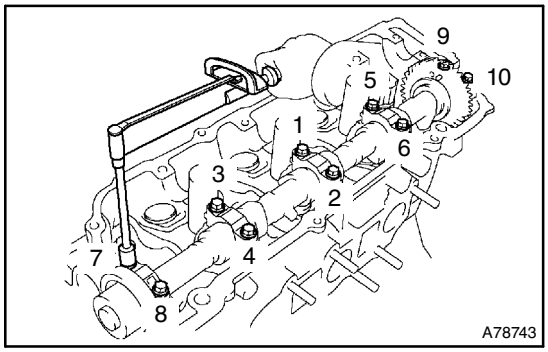

(i) В несколько этапов установите и равномерно затяните 10 болтов коренного подшипника. Последовательность затяжки показана на рисунке.
Момент затяжки: 16 Н·м (163 кгс·см, 12 фунт-сила·фут)

36. УСТАНОВИТЕ РАСПРЕДВАЛ N°3

ПРИМЕЧАНИЕ:

Из-за малого осевого зазора распредвала при сборке его следует удерживать строго горизонтально. Распредвал следует установить строго горизонтально, иначе можно повредить головку цилиндра или распредвал. Чтобы избежать этого, следует выполнить указанные ниже действия.

(a) Смажьте торцевую часть и шейку распредвала моторным маслом.

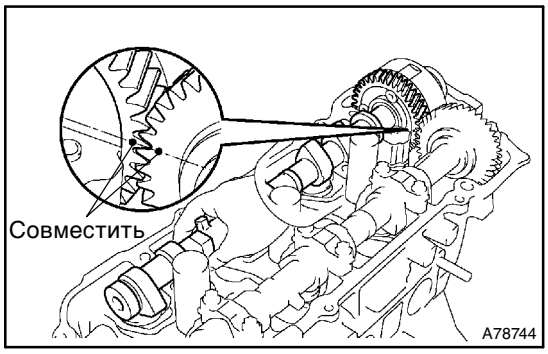

(b) Совместите метки синхронизации (1 точка) на приводе распредвала с меткой на ведомых зубчатых колесах.

(c) Установите распредвал в головку блока цилиндров.

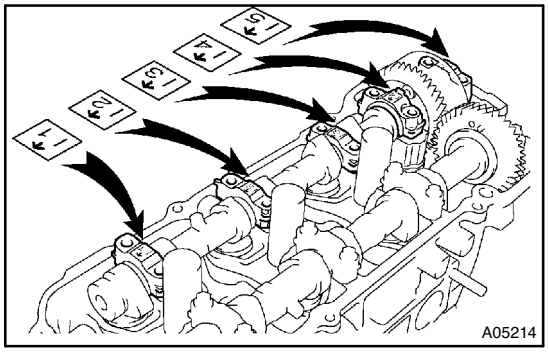

(d) Установите на место 5 крышек подшипников.

(e) Нанесите тонкий слой моторного масла на резьбу и под головки болтов крышек шатунов.

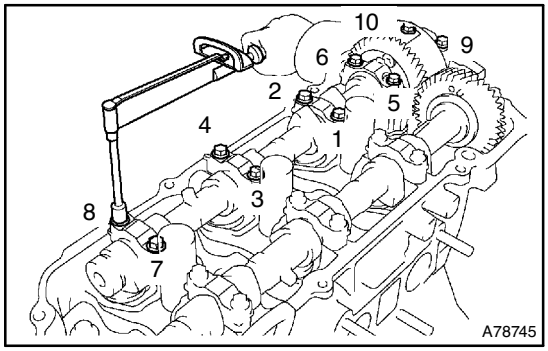

(f) В несколько этапов установите и равномерно затяните 10 болтов коренного подшипника. Последовательность затяжки показана на рисунке.
Момент затяжки: 16 Н·м (163 кгс·см, 12 фунт-сила·фут)

(g) Выверните технологический болт.

37. УСТАНОВИТЕ КРЫШКУ РЕМНЯ ГАЗОРАСПРЕДЕЛЕНИЯ N°3 (см. стр. 14–101)

38. УСТАНОВИТЕ ШКИВ РАСПРЕДВАЛА (см. стр. 14–101)

Специальный инструмент (SST): 09960–10010 (09962–01000, 09963–01000), 09249–63010

39. УСТАНОВИТЕ НАТЯЖИТЕЛЬ ПРИВОДНОГО РЕМНЯ ГАЗОРАСПРЕДЕЛЕНИЯ N°2 (см. стр. 14–101)

40. УСТАНОВИТЕ РЕМЕНЬ ГАЗОРАСПРЕДЕЛЕНИЯ (см. стр. 14–85)

41. **УСТАНОВИТЕ РЕМЕНЬ ГАЗОРАСПРЕДЕЛЕНИЯ (см. стр. 14–85)**
Специальный инструмент (SST): 09960–10010 (09962–01000, 09963–01000)
42. **УСТАНОВИТЕ НАТЯЖИТЕЛЬ ЦЕПИ N°1 (см. стр. 14–85)**
43. **УСТАНОВИТЕ НАПРАВЛЯЮЩУЮ РЕМНЯ ГАЗОРАСПРЕДЕЛЕНИЯ N°2 (см. стр. 14–85)**
44. **УСТАНОВИТЕ ПРАВЫЙ КРОНШТЕЙН ОПОРЫ ДВИГАТЕЛЯ (см. стр. 14–85)**
45. **УСТАНОВИТЕ КРЫШКУ РЕМНЯ ГАЗОРАСПРЕДЕЛЕНИЯ N°2 (см. стр. 14–85)**
46. **УСТАНОВИТЕ КРЫШКУ РЕМНЯ ГАЗОРАСПРЕДЕЛЕНИЯ N°1 (см. стр. 14–85)**
47. **УСТАНОВИТЕ ШКИВ КОЛЕНВАЛА (см. стр. 14–85)**
Специальный инструмент (SST): 09213–54015 (91651–60855), 09330–00021
48. **УСТАНОВИТЕ КРОНШТЕЙН ГЕНЕРАТОРА N°2 (см. стр. 14–85)**
49. **УСТАНОВИТЕ ПРАВУЮ ОПОРУ КРЕПЛЕНИЯ ДВИГАТЕЛЯ N°2 (см. стр. 14–85)**
50. **УСТАНОВИТЕ ТЯГУ УПРАВЛЕНИЯ ПЕРЕМЕЩЕНИЕМ ДВИГАТЕЛЯ (см. стр. 14–85)**
51. **ПРОВЕРЬТЕ КЛАПАННЫЙ ЗАЗОР (см. стр. 14–7)**
52. **ОТРЕГУЛИРУЙТЕ КЛАПАННЫЙ ЗАЗОР (см. стр. 14–7)**
Специальный инструмент (SST): 09248–55040 (09248–05410, 09248–05420)
53. **УСТАНОВИТЕ ПОЛИКЛИНОВОЙ РЕМЕНЬ ЛОПАСТНОГО НАСОСА (см. стр. 14–5)**
54. **УСТАНОВИТЕ ПОЛИКЛИНОВОЙ РЕМЕНЬ N°1 (МЕЖДУ КОМПРЕССОРОМ СИСТЕМЫ КОНДИЦИОНИРОВАНИЯ И ШКИВОМ КОЛЕНВАЛА) (см. стр. 14–5)**
55. **ПРОВЕРЬТЕ ПРОГИБ И НАТЯЖЕНИЕ ПРИВОДНОГО РЕМНЯ (СРАВНИТЕ С ЗАДАННЫМИ ЗНАЧЕНИЯМИ) (см. стр. 14–1)**
56. **УСТАНОВИТЕ ЛЕВУЮ КРЫШКУ ГОЛОВКИ ЦИЛИНДРОВ (см. стр. 14–7)**
57. **УСТАНОВИТЕ КАТУШКУ ЗАЖИГАНИЯ (см. стр. 14–7)**
58. **УСТАНОВИТЕ ДЕКОРАТИВНУЮ КРЫШКУ V-ОБРАЗНОГО ДВИГАТЕЛЯ (см. стр. 14–7)**
59. **УСТАНОВИТЕ НАРУЖНУЮ ВЕРХНЮЮ ПАНЕЛЬ КОЖУХА (см. стр. 18–6)**
60. **УСТАНОВИТЕ ТЯГУ СТЕКЛООЧИСТИТЕЛЯ ВЕТРОВОГО СТЕКЛА (см. стр. 66–12)**
61. **УСТАНОВИТЕ ПЕРЕДНИЙ ЛЕВЫЙ РЫЧАГ СТЕКЛООЧИСТИТЕЛЯ (см. стр. 66–12)**
62. **УСТАНОВИТЕ ПЕРЕДНИЙ ПРАВЫЙ РЫЧАГ СТЕКЛООЧИСТИТЕЛЯ (см. стр. 66–12)**
63. **УСТАНОВИТЕ ПРАВОЕ ПЕРЕДНЕЕ КОЛЕСО (см. стр. 14–5)**
64. **ДОЛЕЙТЕ ОХЛАЖДАЮЩУЮ ЖИДКОСТЬ (см. стр. 16–11)**
65. **УБЕДИТЕСЬ В ОТСУТСТВИИ УТЕЧЕК ОХЛАЖДАЮЩЕЙ ЖИДКОСТИ (см. стр. 16–1)**