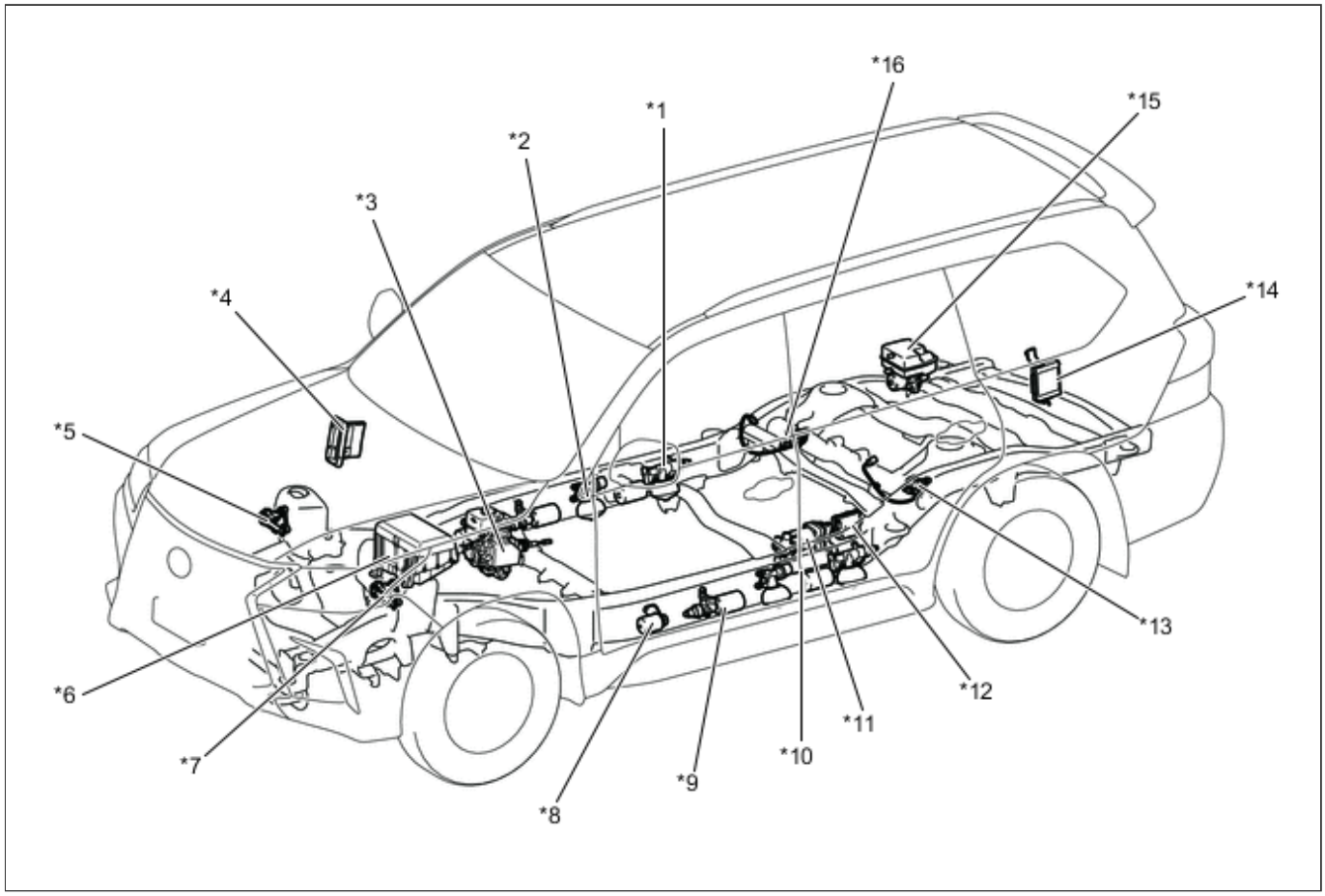

*1	Гидроаккумулятор управления задней подвеской в сборе • Привод регулировки демпфирующего усилия • Газовая камера № 1 • Перепускная газовая камера	*2	Распределитель передней подвески в сборе • Клапан-переключатель жесткости рессоры • Газовая камера № 1
*3	ЭБУ системы противоскольжения	*4	ECM
*5	Правый передний датчик высоты подвески	*6	Блок реле моторного отсека • Реле электродвигателя насоса
*7	Левый передний датчик высоты подвески	*8	Перепускная газовая камера
*9	Гидроаккумулятор управления передней подвеской в сборе • Привод регулировки демпфирующего усилия • Газовая камера № 2	*10	Гидроаккумулятор насоса управления подвеской
*11	Центральный цилиндр управления подвеской	*12	Клапан регулировки высоты подвески
*13	Левый датчик высоты задней	*14	ЭБУ управления подвеской

	подвески		
*15	Насос и электродвигатель регулировки высоты подвески	*16	Правый задний датчик высоты подвески