100G5-01

ЗАМЕНА

1. **СБРОСЬТЕ ДАВЛЕНИЕ В ТОПЛИВНОЙ СИСТЕМЕ (см. стр. 11-1)**
2. **СЛЕЙТЕ ОХЛАЖДАЮЩУЮ ЖИДКОСТЬ (см. стр. 16-11)**
3. **СНИМИТЕ ПЕРЕДНИЙ ЛЕВЫЙ РЫЧАГ СТЕКЛООЧИСТИТЕЛЯ (см. стр. 66-12)**
4. **СНИМИТЕ ПЕРЕДНИЙ ПРАВЫЙ РЫЧАГ СТЕКЛООЧИСТИТЕЛЯ (см. стр. 66-12)**
5. **СНИМИТЕ ПРОКЛАДКУ МЕЖДУ ЛЕВЫМ ПЕРЕДНИМ КРЫЛОМ И КОЖУХОМ**
6. **СНИМИТЕ ПРОКЛАДКУ МЕЖДУ ПРАВЫМ ПЕРЕДНИМ КРЫЛОМ И КОЖУХОМ**
7. **СНИМИТЕ ВЕНТИЛЯЦИОННУЮ РЕШЕТКУ В ВЕРХНЕЙ ЧАСТИ КОЖУХА (см. стр. 66-12)**
8. **СНИМИТЕ ТЯГУ СТЕКЛООЧИСТИТЕЛЯ ВЕТРОВОГО СТЕКЛА (см. стр. 66-12)**
9. **СНИМИТЕ НАРУЖНУЮ ВЕРХНЮЮ ПАНЕЛЬ КОЖУХА (см. стр. 11-14)**
10. **СНИМИТЕ ДЕКОРАТИВНУЮ КРЫШКУ V-ОБРАЗНОГО ДВИГАТЕЛЯ (см. стр. 10-7)**
11. **СНИМИТЕ КРЫШКУ ВОЗДУШНОГО ФИЛЬТРА (см. стр. 11-14)**
12. **СНИМИТЕ КОМПЛЕКТ КЛАПАНА СИСТЕМЫ СНИЖЕНИЯ ТОКСИЧНОСТИ ОТРАБОТАВШИХ ГАЗОВ (см. стр. 11-14)**
13. **СНИМИТЕ РАСШИРИТЕЛЬНЫЙ БАЧОК НА ВПУСКЕ ВОЗДУХА (см. стр. 11-14)**

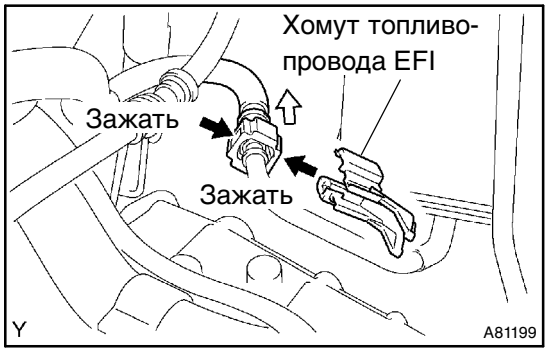

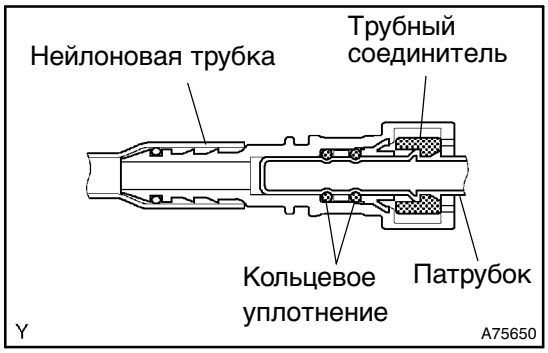

14. **СНИМИТЕ ВПУСКНОЙ КОЛЛЕКТОР**

(a) Отсоедините топливопровод №1.
   (1) Снимите хомут топливопровода EFI.
   (2) Зажмите трубный соединитель, а затем вытяните топливопровод №1.

ПРИМЕЧАНИЕ:

- **Перед выполнением данной операции проверьте, нет ли вокруг соединителя отложений грязи. При необходимости удалите загрязнение.**
- **При удалении грязи соблюдайте осторожность, поскольку в быстросъемном соединителе имеется кольцевое уплотнение между патрубком и разъемом, которое может быть загрязнено.**
- **При выполнении данной операции не применяйте каких-либо инструментов.**
- **Не изгибайте и не перекручивайте нейлоновую трубку. Для защиты соединителя закройте его виниловым или полиэтиленовым пакетом.**
- **Если патрубок и соединитель прихвачены, подвигайте соединитель вперед-назад, чтобы высвободить его, после чего осторожно вытащите.**

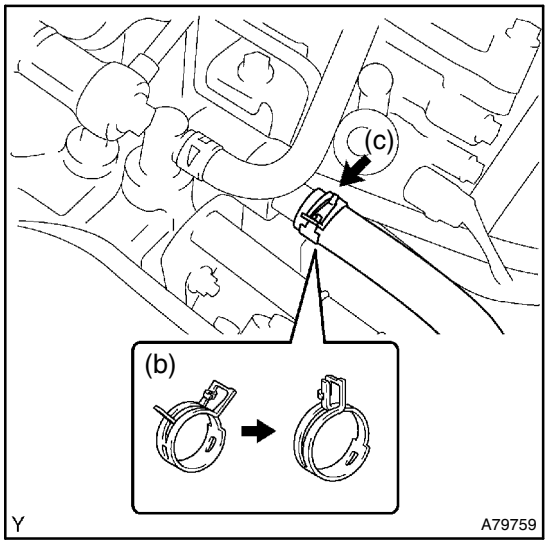

(b) Зафиксируйте хомут шланга, как показано на рисунке.

(c) Отсоедините входной патрубок отопителя.

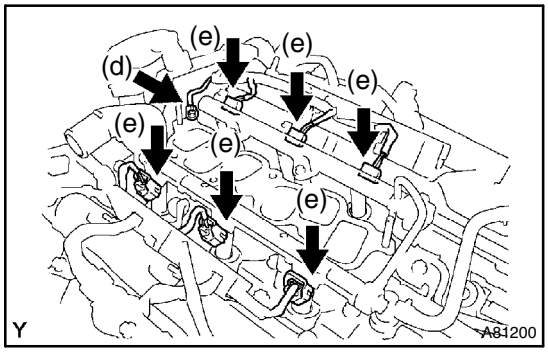

(d) Отверните гайку и отсоедините провод соединения с массой.

(e) Снимите 6 разъемов топливной форсунки.

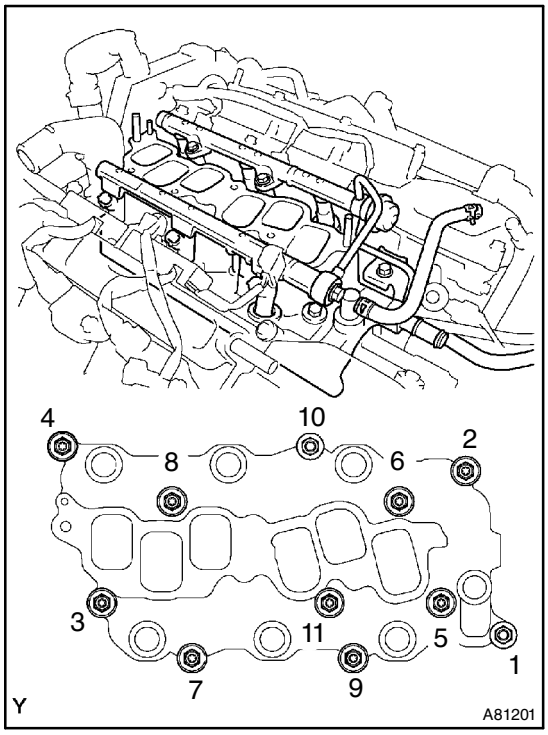

(f) Для снятия впускного коллектора выкрутите 9 болтов и отверните 2 гайки в последовательности, показанной на рисунке.

15. СНИМИТЕ ТЯГУ УПРАВЛЕНИЯ ПЕРЕМЕЩЕНИЕМ ДВИГАТЕЛЯ (см. стр. 14-85)

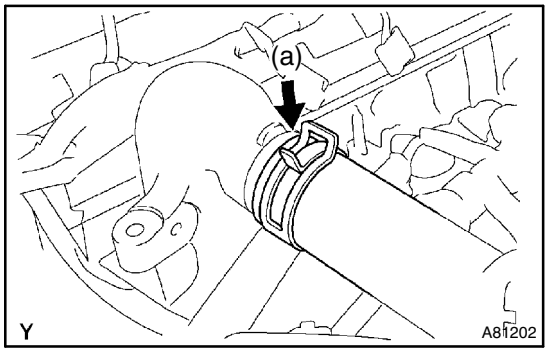

16. СНИМИТЕ ВОДООТВОДЯЩИЙ ПАТРУБОК

(a) Отсоедините впускной шланг радиатора.

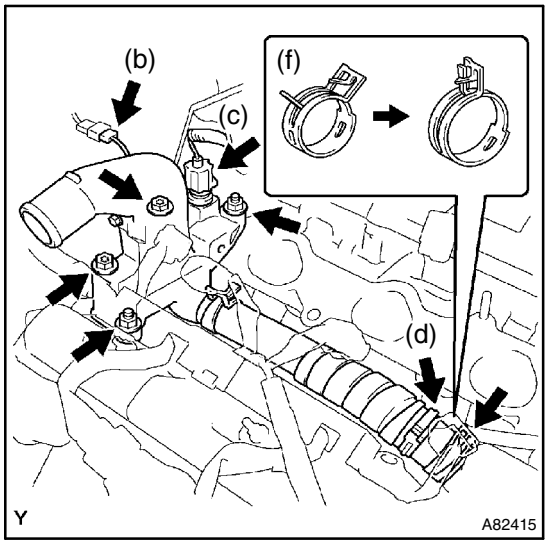

(b) Отсоедините стыковой разъем кабеля (тип двигателя: 1MZ-FE).

(c) Отсоедините разъем датчика температуры охлаждающей жидкости.

(d) Снимите зажим.

(e) Выкрутите 2 болта, отверните 2 гайки и снимите 2 шайбы.

(f) Ослабьте хомут шланга, как показано на рисунке, и снимите водоотводящий патрубок вместе с перепускным шлангом охлаждающей жидкости N°1.

(g) Снимите 2 прокладки с 2 головок цилиндра.

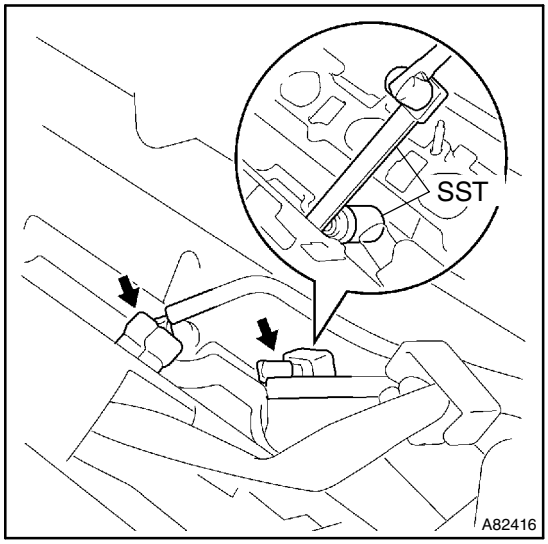

17. СНИМИТЕ ДАТЧИК ДЕТОНАЦИИ (ДЛЯ ДВИГАТЕЛЯ ТИПА 1MZ-FE)

(a) Отсоедините разъемы 2 датчиков детонации.

(b) С помощью SST снимите 2 датчика детонации.
SST 09249-63010, 09816-30010

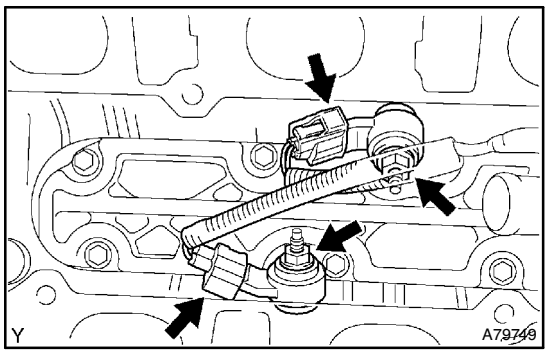

18. СНИМИТЕ ДАТЧИК ДЕТОНАЦИИ (ДЛЯ ДВИГАТЕЛЯ ТИПА 3MZ-FE)

(a) Отсоедините разъемы 2 датчиков детонации.

(b) Отверните 2 гайки и снимите 2 датчика детонации.

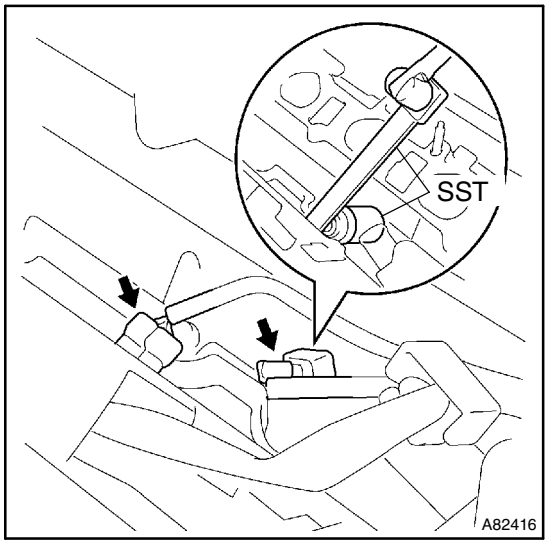

19. УСТАНОВИТЕ ДАТЧИК ДЕТОНАЦИИ (ДЛЯ ДВИГАТЕЛЯ ТИПА 1MZ-FE)

(a) С помощью SST установите 2 датчика детонации.
SST 09249-63010, 09816-30010
Момент затяжки: 39 Н·м (398 кгс·см, 29 фунт-сила-футов)

(b) Подсоедините разъемы 2 датчиков детонации.

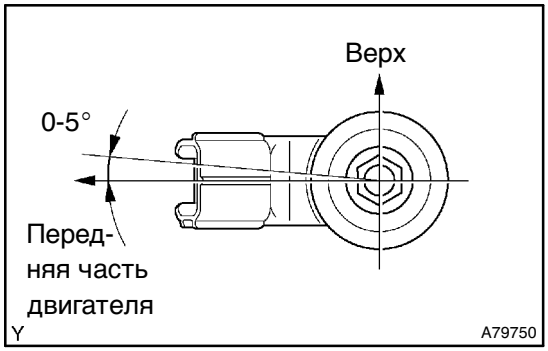

20. УСТАНОВИТЕ ДАТЧИК ДЕТОНАЦИИ (ДЛЯ ДВИГАТЕЛЯ ТИПА 3MZ-FE)

(a) Установите 2 датчика детонации и закрепите их 2 гайками, как показано на рисунке.
Момент затяжки: 20 Н·м (199 кгс·см, 14 фунт-сила-футов)

(b) Подсоедините разъемы 2 датчиков детонации.

21. УСТАНОВИТЕ ВОДООТВОДЯЩИЙ ПАТРУБОК

(a) Установите 2 новые прокладки на 2 головки цилиндра.

(b) Установите водоотводящий патрубок вместе с перепускным шлангом охлаждающей жидкости №1 и разожмите хомут шланга.

(c) Установите 2 болта, 2 гайки и 2 шайбы и затяните их.
Момент затяжки: 15 Н·м (153 кгс·см, 11 фунт-сила-футов)

(d) Установите хомут.

(e) Подсоедините разъем датчика температуры охлаждающей жидкости.

(f) Подсоедините стыковой разъем кабеля (тип двигателя: 1MZ-FE).

(g) Подсоедините впускной шланг радиатора.

22. УСТАНОВИТЕ ТЯГУ УПРАВЛЕНИЯ ПЕРЕМЕЩЕНИЕМ ДВИГАТЕЛЯ (см. стр. 14-85)

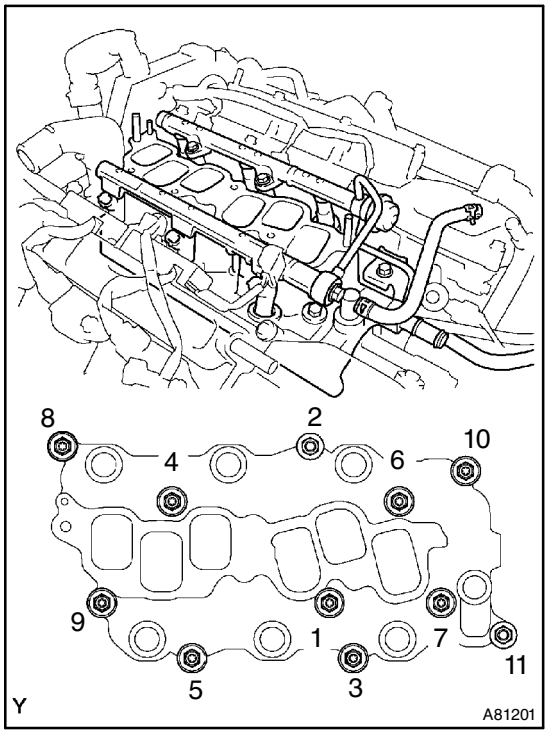

23. УСТАНОВИТЕ ВПУСКНОЙ КОЛЛЕКТОР

(a) Установите впускной коллектор и закрепите его 9 болтами, 2 гайками и 2 шайбами. В несколько этапов равномерно затяните болты и гайки в последовательности, показанной на рисунке.
Момент затяжки: 15 Н·м (153 кгс·см, 11 фунт-сила-футов)

(b) Затяните крепежные болты и гайки водоотводящего патрубка.
Момент затяжки: 15 Н·м (153 кгс·см, 11 фунт-сила-футов)

(c) Установите провод соединения с массой и зафиксируйте его положение гайкой.
Момент затяжки: 8,4 Н·м (86 кгс·см, 74 фунт-сила-дюйма)

(d) Подсоедините входной патрубок отопителя.

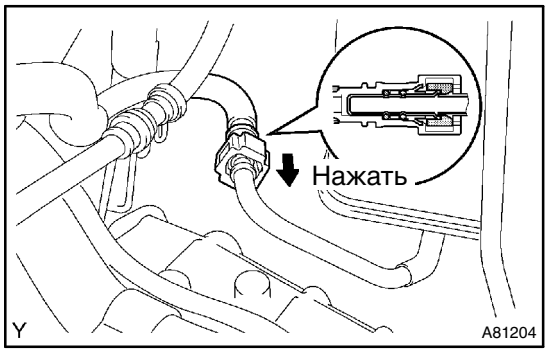

(e) Подсоедините топливопровод N° 1.
(1) Надвиньте быстросъемный соединитель на трубку до щелчка.

ПРИМЕЧАНИЕ:
- **Проверьте, нет ли на соединяемых деталях посторонних материалов или повреждений.**
- **После подключения проверьте надежность соединения трубки и соединителя, попытавшись растянуть их.**

(2) Установите хомут топливопровода EFI.

24. УСТАНОВИТЕ РАСШИРИТЕЛЬНЫЙ БАЧОК НА ВПУСКЕ ВОЗДУХА (см. стр. 11-14)
25. УСТАНОВИТЕ КОМПЛЕКТ КЛАПАНА СИСТЕМЫ СНИЖЕНИЯ ТОКСИЧНОСТИ ОТРАБОТАВШИХ ГАЗОВ (см. стр. 11-14)
26. УСТАНОВИТЕ КРЫШКУ ВОЗДУШНОГО ФИЛЬТРА (см. стр. 11-14)
27. ПРОВЕРЬТЕ СОЕДИНЕНИЕ ВАКУУМНОГО ШЛАНГА (см. стр. 14-33)
28. ДОЛЕЙТЕ ОХЛАЖДАЮЩУЮ ЖИДКОСТЬ (см. стр. 16-11)
29. УБЕДИТЕСЬ В ОТСУТСТВИИ УТЕЧЕК ОХЛАЖДАЮЩЕЙ ЖИДКОСТИ (см. стр. 16-1)
30. УБЕДИТЕСЬ В ОТСУТСТВИИ УТЕЧЕК ТОПЛИВА (см. стр. 11-4)
31. УСТАНОВИТЕ ДЕКОРАТИВНУЮ КРЫШКУ V-ОБРАЗНОГО ДВИГАТЕЛЯ (см. стр. 10-7)
32. УСТАНОВИТЕ НАРУЖНУЮ ВЕРХНЮЮ ПАНЕЛЬ КОЖУХА (см. стр. 11-14)
33. УСТАНОВИТЕ ТЯГУ СТЕКЛООЧИСТИТЕЛЯ ВЕТРОВОГО СТЕКЛА (см. стр. 66-12)
34. УСТАНОВИТЕ ВЕНТИЛЯЦИОННУЮ РЕШЕТКУ В ВЕРХНЕЙ ЧАСТИ КОЖУХА
35. УСТАНОВИТЕ ПРОКЛАДКУ МЕЖДУ ПРАВЫМ ПЕРЕДНИМ КРЫЛОМ И КОЖУХОМ
36. УСТАНОВИТЕ ПРОКЛАДКУ МЕЖДУ ЛЕВЫМ ПЕРЕДНИМ КРЫЛОМ И КОЖУХОМ
37. УСТАНОВИТЕ ПЕРЕДНИЙ ПРАВЫЙ РЫЧАГ СТЕКЛООЧИСТИТЕЛЯ (см. стр. 66-12)
38. УСТАНОВИТЕ ПЕРЕДНИЙ ЛЕВЫЙ РЫЧАГ СТЕКЛООЧИСТИТЕЛЯ (см. стр. 66-12)